FOOD WASTE DISPOSER INSTALLATION AND USE MANUAL

English, Chinese, Arabic (UK, Hong Kong, Ireland, and Saudi Arabia)

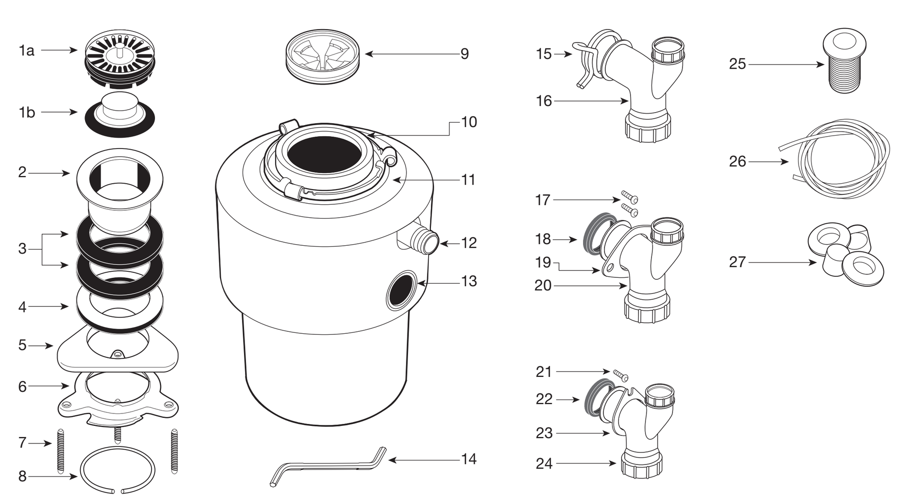

78006 REV A

www.insinkerator.com

©2015 InSinkErator, a business unit of Emerson Electric Co. All Rights Reserved.

220-240V, 50-60Hz
for UK/Hong Kong/Ireland/Saudi Arabia

1

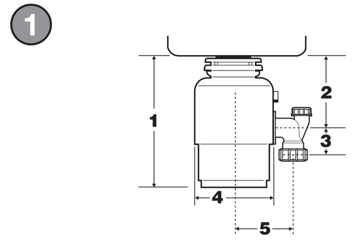

	1	2	3	4	5
(Evolution) 200-1	34.4 cm	18.5 cm	6.4 cm	23.4 cm	16.8 cm
(Evolution) 100-1	31.2 cm	17.1 cm	6.4 cm	20.5 cm	16.8 cm
Model 66-1	31.8 cm	16.6 cm	6.5 cm	20.0 cm	13.1 cm
Model 56-1	30.8 cm	16.6 cm	6.5 cm	19.4 cm	13.1 cm
Model 46-1, -1 A/S	30.8 cm	16.6 cm	6.5 cm	18.9 cm	13.1 cm
LC50-13	36.9 cm	19.3 cm	6.4 cm	20.6 cm	14.9 cm

2

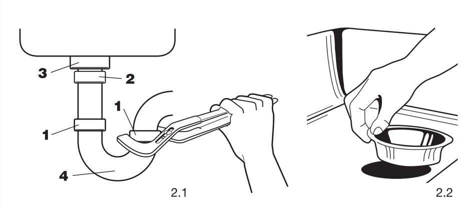

2.1 2.2

3

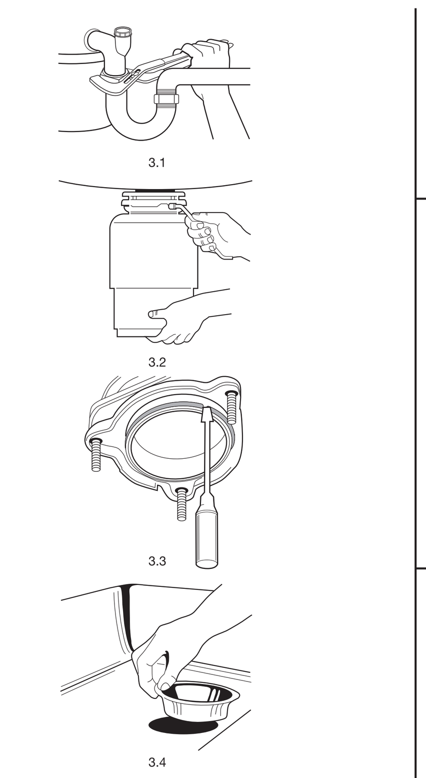

3.1 3.2 3.3 3.4

4

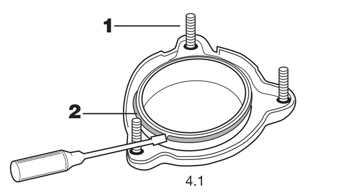

4.1

5

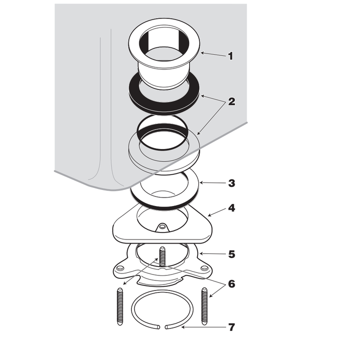

5.1

6

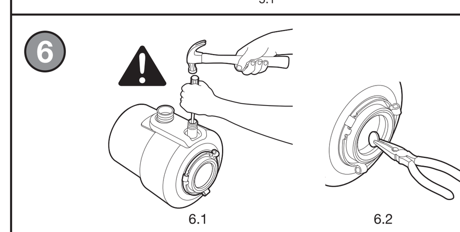

6.1 6.2

7

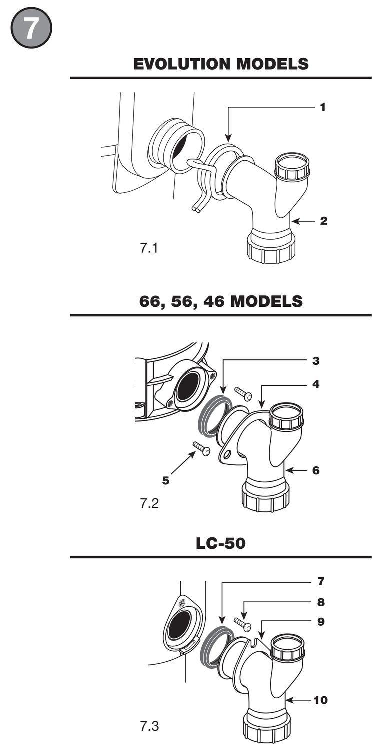

7.1 7.2 7.3

8

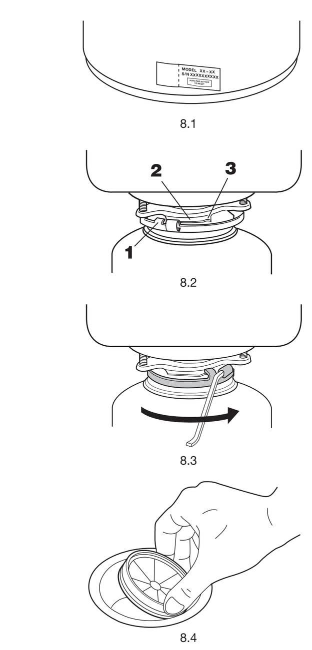

8.1 8.2 8.3 8.4

9

MODEL XX – XX
S/N XXXXXXXXXX

9.1

10

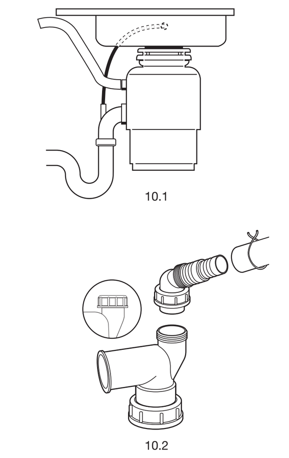

10.1 10.2

11

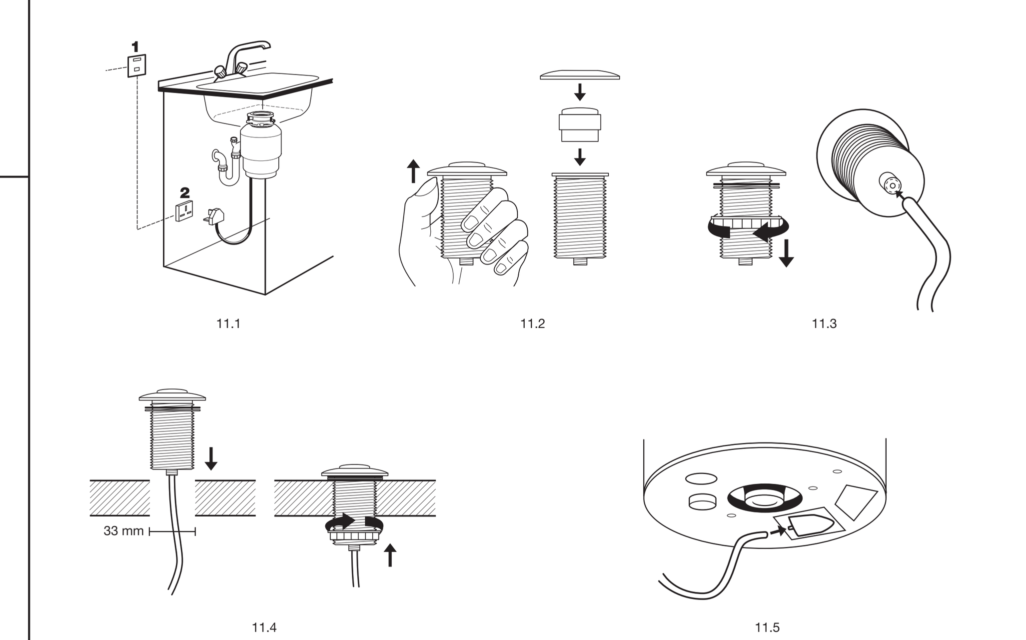

11.1 11.2 11.3 11.4 11.5

ENGLISH

FOOD WASTE DISPOSER INSTALLATION AND USE MANUAL

Food waste disposers can provide an environmentally responsible alternative to transporting food waste to landfills. And they can help reduce greenhouse gas emissions. At capable wastewater treatment plants, food waste can be recycled to produce renewable energy. Additionally, capable wastewater treatment plants can process food waste into fertilizer. (Check the plant in your area).

Read through the entire installation manual before installing the disposer. Determine which of the tools, materials, and accessories you will need before you begin. Make sure you have all necessary disposer parts before installing the disposer.

NOTE: The Evolution models grind much finer than any other disposer. For this reason you may notice that it takes a little longer to grind some food waste. Due to the Evolution 200 model's microprocessor, users will experience a fractional second delay when starting on all Evolution 200 models. This is completely normal.

NOTE: Make sure that the installation of this appliance is allowed by the authorities.

TOOLS & MATERIALS YOU WILL NEED:
Slotted Screwdriver, Adjustable Pliers, Safety Glasses

TOOLS, MATERIALS, AND ACCESSORIES YOU MAY NEED:
Phillips Screwdriver, Drain Auger, 9.5 mm Electrical Clamp, 38 mm Drain Trap, 33 mm Hole Drill, Hammer, Hacksaw, Water Hose Clamp, Pipe Wrench, Copper Earth Wire, Dishwasher Drain Connection Kit, Electrical On/Off Switch, Drain Tube Extension

PARTS LIST (May vary depending on model)

MOUNTING ASSEMBLY
1a. Strainer Basket and Plug (Evolution models)
1b. Stopper (Models 66, 56, 46, LC-50)
2. Sink Flange
3. Rubber Gaskets (2)
4. Fiber Gasket (optional)
5. Backup Flange
6. Mounting Ring
7. Screws (3)
8. Snap Ring

DISPOSER
9. Sound Baffle (Evolution Models, Model 66)
10. Mounting Gasket
11. Lower Mounting Ring
12. Dishwasher Inlet
13. Discharge Outlet
14. Wrenchette

DISCHARGE ASSEMBLY #1
(Evolution models)
15. Hose Clamp
16. Elbow Discharge Tube (38 mm diameter)

DISCHARGE ASSEMBLY #2
(Models 66, 56, 46)
17. Bolts (2) 13 mm 1/4-20 UNC
18. Rubber Gasket
19. Metal Flange
20. Elbow Discharge Tube (38 mm diameter)

DISCHARGE ASSEMBLY #3
(LC-50 for household installation)
21. Bolt (1) 19 mm 1/4-20 UNC
22. Rubber Gasket
23. Metal Flange
24. Elbow Discharge Tube (38 mm diameter)

AIR SWITCH
(Evolution models, Model 66, Model 56 Model 46 A/S)
25. Air Switch Assembly
26. Tube
27. Additional Colored Air Switch Parts

⚠ **Read all safety messages before proceeding**

⚠WARNING	Warning indicates a potentially hazardous situation which, if not avoided, could result in death or serious injury.
⚠CAUTION	Caution indicates a hazardous situation which, if not avoided, could result in minor or moderate injury.
NOTICE	Notice is used to address practices not related to personal injury.

InSinkErator
Suite 6, Building 6
Hatters Lane,
Croxley Green Business Park
Watford HERTS WD18 8YH
United Kingdom
Sales Tel: (0) 1 923 297 880
Service Tel: (0) 800 389 3715
www.insinkerator.co.uk

InSinkErator
Emerson Electric Co.
4700 21st Street
Racine, WI 53406-5093
USA
Sales/Service
Tel: 262-554-3652
www.insinkerator.com/worldmap.html

KAL Group
4078 Kingswood Road,
Citywest Business Park
Dublin, Ireland
Tel: 01 413 6481,
01 413 6400
Fax: 01 413 6464
Email: info@kal.ie

1 CHECK INSTALLATION DIMENSIONS

1. Disposer height.
2. Distance from bottom of sink bowl to centerline of discharge outlet. (Add 12 mm when stainless steel sink is used.)
3. Distance from centerline of the discharge outlet to end of discharge tube.
4. Disposer width.
5. Distance from disposer vertical centerline to centerline of trap connection.

To properly drain and prevent standing water in the disposer, the waste pipe entering the wall must be lower than the disposer discharge outlet.

2 DISCONNECT AND CLEAN SINK DRAIN

⚠CAUTION
PERSONAL INJURY
Wearing safety glasses is recommended during the installation of the food waste disposer.

DISCONNECT SINK DRAIN
1. Loosen nuts (1) at top of trap (4) with pipe wrench. Remove trap. (See Figure 2.1)
2. Loosen nut (2) at top of extension pipe. Remove extension pipe.
3. Remove nut (3) at base of sink flange.
4. Push strainer up through sink hole and remove it. (See Figure 2.2)
5. Clean sink flange area of any putty or other debris.
   NOTE: The sink hole may have to be enlarged to accept the disposer sink flange. Sink hole enlargement tools are available from your InSinkErator dealer.

CLEAN SINK DRAIN
Failure to clean sink waste pipe line may result in waste pipe blockage.
With drain auger, clear away all hardened waste material in horizontal drain line running from drain trap to main pipe.
When installing in new construction, cleaning the sink waste pipe line is not necessary.

IF REPLACING AN EXISTING DISPOSER, CONTINUE WITH INSTRUCTION 3.

IF THIS IS A FIRST TIME INSTALLATION, SKIP AHEAD TO INSTRUCTION 4.

3 REMOVE EXISTING DISPOSER

⚠CAUTION
PERSONAL INJURY
To avoid personal injury, do not position your head or body under disposer; the unit could fall during installation.

⚠WARNING
ELECTRICAL SHOCK
- To avoid electrical shock, disconnect power before removing any existing disposer. Turn off electrical power at fuse box or circuit breaker or if equipped unplug disposer electrical power plug from wall outlet.
- Improper connection of equipment earth (grounded) conductor can result in electric shock.

1. If your disposer is equipped with an electric plug and cord connection, unplug power plug from electrical wall outlet.
   If your disposer is not equipped with an electrical plug and cord connection, contact an electrician to disconnect the old disposer plus install an earth (grounded) electrical wall outlet for the new disposer connection that must be compliant to all local electrical codes.
2. Disconnect drain trap from disposer waste discharge tube with adjustable pliers (see Figure 3.1). Also disconnect dishwasher drain connection, if applicable.
3. Support disposer with one hand and insert end of wrenchette or screwdriver into right side of one mounting lug on lower mounting ring (see Figure 3.2). Lift disposer slightly and remove from mounting by pushing or pulling wrenchette or screwdriver to left (disposer may be heavy; provide support).
4. Loosen three mounting screws, pry snap ring off with screwdriver, and remove old mounting assembly (see Figure 3.3). Some mounting assembly removal requires additional tools.
5. Push old sink flange up through sink hole (see Figure 3.4).

4 DISASSEMBLE NEW DISPOSER MOUNTING ASSEMBLY

1. Turn mounting assembly over (see Figure 4.1) and loosen three mounting screws (1) until you can access snap ring (2).
2. Use screwdriver to pry snap ring off of sink flange. Mounting assembly can now be disassembled.

5 ATTACH UPPER MOUNTING ASSEMBLY TO SINK

Reference Figure 5.1.

1. Place one of two rubber gaskets (2) under sink flange (1). Ensure sink hole area is clear of debris and place sink flange/gasket into sink hole. You may wish to place a weighted object in the sink to hold the sink flange in place. (Place a towel under object to prevent scratching.)
2. Working from under the sink, slip second rubber gasket (2), fiber gasket (optional) (3) and metal backup flange (4) (flat side up) over the sink flange. Holding second rubber gasket, fiber gasket (optional) and metal backup flange in place, slip mounting ring (5) over sink flange so it seats against backup flange.
3. With the rubber gasket, fiber gasket (optional), backup flange, and mounting ring tight against sink bottom, slide snap ring (7) onto sink flange until it pops into groove on flange.
4. Tighten three mounting screws (6) up to sink until mounting assembly is seated tightly and evenly against sink.

IF YOU ARE NOT CONNECTING A DISHWASHER TO DISPOSER, SKIP AHEAD TO INSTRUCTION 7.

6 REMOVAL OF KNOCKOUT PLUG FOR DISHWASHER CONNECTION

Wastewater from a dishwasher can be plumbed into the disposer through the inlet access on the upper part of the disposer. There is a plug on the inside of the inlet tube on all models. Once removed, the knockout plug cannot be replaced.

NOTICE
PROPERTY DAMAGE
If the dishwasher connection is made without removing the plug, the dishwasher may overflow. (Connections must comply with local plumbing codes.)

REMOVE KNOCKOUT PLUG
1. Lay disposer on its side and insert slotted screwdriver into dishwasher inlet so tip rests on outer edge of knockout plug.
2. Tap end of screwdriver handle with hammer until molded plug breaks loose. (See Figure 6.1)
3. Remove loose knockout plug from inside disposer. (See Figure 6.2)

7 ATTACH DISCHARGE TUBE TO WASTE DRAIN PIPE

NOTICE
PROPERTY DAMAGE
- All Evolution 200 and Evolution 100 models must be connected to the supplied tailpipe with the supplied spring type hose clamp (See Figure 7.1). Failure to use the supplied tubes and spring type hose clamp will void the guarantee and possibly cause premature failure of the Anti-Vibration Tailpipe Mount™.
- Do not use plumber's putty on any other disposer connection. Do not use thread sealants or pipe dope. These may harm disposer and cause property damage.
- Regularly inspect disposer and plumbing fittings for water leaks, as water leaks can cause property damage. Manufacturer cannot be held responsible for property damage as a result of water leaks.

DISCHARGE TUBE INSTALLATION (EVOLUTION 200 AND EVOLUTION 100)
Place discharge tube (2) into Anti-Vibration Tailpipe Mount™. Secure with spring type hose clamp (1). (See Figure 7.1)

DISCHARGE TUBE INSTALLATION (MODELS 66, 56, 46)
1. Place metal flange (4) over discharge tube (6). Insert rubber gasket (3) with gasket lip facing the metal flange into discharge tube. (See Figure 7.2)
2. Secure metal flange and discharge tube to disposer with two 13 mm bolts (5).

DISCHARGE TUBE INSTALLATION (LC-50)
1. Place metal flange (9) over discharge tube (10). (See Figure 7.3)
2. Insert rubber gasket (7) with the gasket lip facing the metal flange into discharge tube (gasket may be pre-fitted in discharge tube). Secure metal flange and discharge tube to disposer with one 19 mm bolt (8) (Gasket will hold in place).

8 CONNECT DISPOSER TO MOUNTING ASSEMBLY

⚠CAUTION
PERSONAL INJURY
To avoid personal injury, do not position your head or body under disposer; the unit could fall during installation.

Clear any objects from inside the disposer grind chamber before mounting the disposer to the sink.

1. This product must be installed so that the red motor reset button, power supply cord plug and earth ground receptacle are readily accessible. Keep this space clear of all objects.
2. Prior to connecting disposer to mounting assembly, detach the perforated portion of the specification label found at the base of the disposer, and set aside for Instruction 9. (See Figure 8.1)
3. Lift disposer, insert top end (mounting gasket) into mounting assembly. Position disposer with three mounting tabs (1) aligned in position to slide over mounting tracks (2) (See Figure 8.2).
4. Turn lower mounting ring to right (with wrenchette or adjustable pliers) until mounting tabs lock over ridges (3) on mounting ring tracks (see Figure 8.3). **Make sure all three mounting tabs are locked over ridges.** Disposer will now hang by itself.
5. For Evolution Models and Model 66, insert sound baffle into sink opening, with flat side upward. (See Figure 8.4)
6. Rotate disposer so that discharge tube is aligned with drain trap. (To prevent leaks, do not pull or bend discharge tube to drain trap.) If discharge tube is too short, you can purchase an extension from hardware store. (Disposer must remain in vertical position to prevent vibration.)
7. Place nut, then ferrule on discharge tube and tighten on drain trap. (If you have a double sink, use separate drain traps for both sides of sink.)
8. Ensure lower mounting ring is still securely locked over ridges on mounting flange. (See Figure 8.3)

9 ATTACH SPECIFICATION LABEL

This specification label contains important information the owner will need to know in the event service is required. Place the portion of the specification label removed in Step 8.1 somewhere easily visible to the user.

IF YOU ARE NOT CONNECTING A DISHWASHER TO DISPOSER, SKIP AHEAD TO INSTRUCTION 11.

10 DISHWASHER ATTACHMENT AND OVERFLOW CONNECTION

If you have a sink overflow, it should be connected to the overflow inlet on the tailpipe (See Figure 10.1).

To connect the overflow, remove the plug in the tailpipe by unscrewing the overflow connector cap (see Figure 10.2).

Connect the hose from the dishwasher to the disposer inlet using a dishwasher drain connection kit with a hose clamp (not provided).

NOTE: In the UK, waste trap kit, which does not include the sink overflow kit, is available from your local InSinkErator dealer.

11 CONNECT DISPOSER TO ELECTRICAL SUPPLY

⚠WARNING
ELECTRICAL SHOCK
- If three-prong, earth (grounded) plug is used, plug must be inserted into three-hole, earth (grounded) receptacle.
- Do not modify plug provided with unit (if applicable).
- Improper connection of equipment earth (grounded) conductor can result in electric shock.
- All wiring must comply with local electrical codes.
- Do not attach earth wire (ground wire) to gas supply pipe.
- Do not reconnect electrical current at main service panel until proper earth (grounded) outlets are installed by a qualified electrician.
- If the supply cord is damaged, it must be replaced by the manufacturer, its service agent or similarly qualified-persons in order to avoid a hazard.

⚠CAUTION
PERSONAL INJURY
Install and route tubing for air switch as such to reliably reduce likelihood of mechanical damage or stress, allowing proper on/off operation of the air switch.

NOTE: You must have access to a separate circuit wall socket that is earth (grounded) to main service panel. Any additional socket should be fitted by a qualified electrician and properly earthed (grounded). The disposer is fitted with a power supply cord plug.

ON/OFF CONTROL
There are two types of controls for continuous-feed disposers: a double-pole switch and an air switch (built in for Evolution 200, Evolution 100, Model 66, Model 56 and Model 46 A/S; available as an accessory on all other models).

DOUBLE POLE SWITCH (1):
If a wall switch (not supplied) is required for your installation, it must have on/off markings and be installed by a qualified tradeperson. It should be located in a convenient position above the work surface with a minimum of 3 mm contact separation between each pole. Connect to a 20 amp earth (grounded) wall socket (2) using a 20 amp cable. (See Figure 11.1)

See instructions for **DISABLING THE AIR SWITCH**.

AIR SWITCH (EVOLUTION 200, EVOLUTION 100, MODELS 66, 56 AND 46 A/S)
The Evolution 200, Evolution 100, Model 66, Model 56 and Model 46 A/S disposers include a built-in air switch (Brushed Nickel and Chrome finishes). An air switch activates/turns off the unit by sending a pulse of air to the control box.

AIR SWITCH INSTALLATION
The air switch includes two different button finishes. If you wish to change the button finish (optional), simply pry off the existing button and snap the other button finish onto the bellows. (See Figure 11.2)

1. Drill a 33 mm wide hole into the kitchen work top, or the corner of the sink unit, at the most convenient point for use. Some sink units may already have a suitable hole in them which can be exposed by removing the cap.
2. Remove the nut from the push button bellows, while keeping the stainless steel washer and rubber gasket in place. Push one end of the PVC tubing onto the spout of the push button bellows, feed the other end of the tube through the hole in the work top and through the nut underneath the work top. (See Figure 11.3)
3. Fit the push button bellows in the hole and then thread the nut underneath the work top until it is hand tight. **Do not use a wrench to tighten the nut.** (See Figure 11.4)
4. Take the other end of the air tube and firmly push it over the spout of the air switch, which is located on the underside of the waste disposer (See Figure 11.5).

DISABLING THE AIR SWITCH
The air switch can be disabled if wall switch operation is preferred. The disposer is shipped with the switch in the "off " position.

1. Push one end of the PVC tubing provided onto the spout of the push button bellows. (See Figure 11.3)
2. Take the other end of the air tube and firmly push it over the spout of the air switch, which is located on the underside of the waste disposer (See Figure 11.5).
3. Depress the air switch one time until you hear the switch "click." Remove and discard the push button bellows and PVC tubing. The disposer may now be activated by a wall switch.

The disposer installation is complete. Read all operating and safety instructions in Instruction 12 before operating the disposer.

Lastly, place stopper in sink in close position. Fill sink with water, remove stopper, turn disposer on and check for leaks.

中文

食物垃圾處理器安裝和使用手冊

食物垃圾處理器可為將食物垃圾運送到垃圾填埋場，是運送食物垃圾的一個環保替代方案。它們還有助於減少溫室氣體排放量。在有能力的廢水處理廠，食物垃圾還可以被重新利用來生產可再生能源。此外，有能力的廢水處理廠還可以將食物垃圾加工成肥料。(請諮詢您所在地區的工廠。)

安裝食物垃圾處理器之前請通讀安裝手冊。開始之前確定您會用到哪些工具、材料以及附件。安裝食物垃圾處理器之前確保您擁有所有必要的食物垃圾處理器零件。

註: Evolution 機型比任何其他型號的食物垃圾處理器研磨得更為精細。因此，您可能會注意到，它研磨某些食物垃圾所需的時間略長。鑒於 Evolution 200 機型的微處理器，使用者在啟動所有 Evolution 200 機型時都會出現短暫延遲。這是完全正常的。

註: 確保本裝置的安裝符合當地相關法規。

您會用到的工具和材料:
一字螺絲刀、可調手鉗、安全眼鏡

您可能會用到的工具、材料和配件:
十字螺絲刀、排污螺旋鑽 (Drain Auger)、9.5 mm 電夾具、38 mm 排水 U 形管、33 mm 螺孔鑽、錘子、鋼鋸、水軟管夾、管鉗、銅地線、洗碗機排水連接套件、電開關、排水管延長管

零件清單 (可能隨機型不同而有所不同)

安裝組件
1a. 過濾籃和塞子 (Evolution 機型)
1b. 塞子 (66、56、46、LC-50 型)
2. 水槽法蘭
3. 橡膠密封墊 (2)
4. 纖維襯墊 (可選)
5. 備用法蘭
6. 安裝環
7. 螺絲 (3)
8. 卡環

食物垃圾處理器
9. 隔音板 (Evolution 機型，66 型)
10. 安裝密封墊
11. 下方安裝環
12. 洗碗機進水口
13. 排放口
14. 小扳手

排放組件 #1
(Evolution 機型)
15. 軟管夾
16. 排放彎管 (38 mm 直徑)

排放組件 #2
(66、56 和 46 型)
17. 螺栓 (2) 13 mm 1/4-20 UNC
18. 橡膠墊圈
19. 金屬法蘭
20. 排放彎管 (38 mm 直徑)

排放組件 #3
(適用於家庭安裝的 LC-50)
21. 螺栓 (1) 19 mm 1/4-20 UNC
22. 橡膠墊圈
23. 金屬法蘭
24. 排放彎管 (38 mm 直徑)

空氣開關
(Evolution 機型、66 型、56 型和 46 型 A/S)
25. 空氣開關總成
26. 管子
27. 附加有色空氣開關零件

⚠ **安裝之前請閱讀所有安全資訊**

⚠警告	「警告」是指某種潛在危險，如不避免，會造成人員死亡或重大人身傷害。
⚠注意	「注意」是指某種危險的情形，如不避免，可能造成輕微或中度人身傷害。
告示	「告示」用於強調與人身傷害無關的做法。

InSinkErator
Suite 6, Building 6
Hatters Lane,
Croxley Green Business Park
Watford HERTS WD18 8YH
United Kingdom
銷售電話: (0) 1 923 297 880
服務電話: (0) 800 389 3715
www.insinkerator.co.uk

InSinkErator
Emerson Electric Co.
4700 21st Street
Racine, WI 53406-5093
USA
銷售/服務
電話: 262-554-3652
www.insinkerator.com/worldmap.html

KAL Group
4078 Kingswood Road,
Citywest Business Park
Dublin, Ireland
電話: 01 413 6481,
01 413 6400
傳真: 01 413 6464
電子郵件: info@kal.ie

220-240V, 50-60Hz
適用於英國/香港/愛爾蘭/沙烏地阿拉伯

1 檢查安裝尺寸

1. 食物垃圾處理器高度。
2. 水槽槽底到排放口中心線的距離。(如果使用的是不銹鋼水槽，則加上 12 mm。)
3. 排放口中心線到排放管終端的距離。
4. 食物垃圾處理器寬度。
5. 食物垃圾處理器垂直中心線到 U 形管連接中心線的距離。

為正確排水和防止水積存在食物垃圾處理器內，插入牆壁的廢水管必須低於食物垃圾處理器排放口。

2 斷開和清潔水槽排水管

⚠注意
人身傷害
建議在安裝食物垃圾處理器的過程中佩戴安全眼鏡。

斷開水槽排水管連接
1. 使用管鉗鬆開 U 形管 (4) 頂部的螺帽 (1)。取下 U 形管。(見圖 2.1)
2. 鬆開延長管頂部的螺帽 (2)。取下延長管。
3. 取下水槽法蘭底座上的螺帽 (3)。
4. 將過濾籃向上推過水槽孔並將其取下。(見圖 2.2)
5. 清除水槽法蘭區域的油污或其他碎屑。
   註: 水槽孔可能需要擴大以容納食物垃圾處理器水槽法蘭。水槽孔擴大工具可向 InSinkErator 經銷商諮詢。

清潔水槽排水管
不對水槽廢水排水管進行清潔可能導致廢水排水管堵塞。
利用排污螺旋鑽，清除排水 U 形管和主管之間的水準排水管上的硬化廢物。
在新結構上安裝時，則不必清潔水槽廢水管。

如果更換現有食物垃圾處理器，則繼續按說明 3 操作。

如果這是首次安裝，則跳到說明 4。

3 取下現有食物垃圾處理器

⚠注意
人身傷害
為避免人身傷害，請勿將頭或身體置於食物垃圾處理器下方；安裝過程中裝置可能會掉落下來。

⚠警告
觸電
- 為避免觸電，請在拆卸任何現有食物垃圾處理器之前切斷電源。從保險盒或斷路器斷開電源，如果配備了電源插頭，則將食物垃圾處理器的電源插頭從牆壁插座上拔出。
- 裝置接地不當會導致觸電。

1. 如果您的食物垃圾處理器配備了電插頭和電源線，則將電源插頭從牆壁插座上拔出。
   如果您的食物垃圾處理器未配備電插頭和電源線，請與電工連絡，斷開舊的食物垃圾處理器，安裝一個接地的牆壁插座，用於連接新的食物垃圾處理器，請務必遵守所有當地的電力法令。
2. 用可調手鉗從食物垃圾處理器排放管上卸下排水 U 形管 (參見圖 3.1)。必要時還要斷開洗碗機排水連接。
3. 用一隻手托著食物垃圾處理器，將小扳手或螺絲刀的一端，插入下方安裝環上的其中一個安裝掛鉤的右側 (參見圖 3.2)。輕輕抬起食物垃圾處理器，向左推、拉小扳手或螺絲刀，卸下食物垃圾處理器 (食物垃圾處理器可能較沉重；必要時請求助)。
4. 鬆開三顆安裝螺絲，用螺絲刀撬起卡環，取下舊安裝組件 (參見圖 3.3)。取下某些安裝元件時需要使用其他工具。
5. 將舊的水槽法蘭向上推過水槽孔 (參見圖 3.4)。

4 拆卸新食物垃圾處理器安裝組件

1. 將安裝組件翻過來 (見圖 4.1) 並鬆開三個安裝螺絲 (1) 直到您可以接觸到卡環 (2)。
2. 使用螺絲刀將卡環從水槽法蘭上撬起。安裝元件現在可以拆除。

5 將上部安裝元件連接到水槽

參考圖 5.1。

1. 將兩個橡膠密封墊 (2) 中的一個放在水槽法蘭 (1) 下方。確保水槽孔區域沒有碎屑，將水槽法蘭/密封墊放入水槽孔。您可能希望在水槽中放一個較重的物體以便使水槽法蘭保持在適當位置。(在該物體下放置一條毛巾以防出現刮擦。)
2. 在水槽下方，將第二塊橡膠密封墊 (2)、纖維襯墊 (可選) (3) 和金屬支撐法蘭 (4) (扁平的一面朝上) 滑到水槽法蘭上。將第二塊橡膠密封墊、纖維襯墊 (可選) 和金屬備用法蘭放置到位，將安裝環 (5) 滑到水槽法蘭上以使其頂住備用法蘭。
3. 在橡膠密封圈、纖維襯墊 (可選)、支撐法蘭和安裝環緊緊頂在水槽底部的情況下，將卡環 (7) 滑動到水槽法蘭上，直到其扣在法蘭的凹槽裏。
4. 將三個安裝螺絲 (6) 擰緊在水槽上，直到安裝組件平穩、牢固地安裝在水槽上為止。

如果您不打算在食物垃圾處理器上連接洗碗機，請向前跳至說明 7。

6 為洗碗機連接移除擊出型塞子

洗碗機的廢水可透過食物垃圾處理器上部的進水口排入食物垃圾處理器。所有機型的進水管內側都有一個塞子。一旦被去掉，該擊出的塞子將無法復原。

告示
財產損壞
如果連接洗碗機時未移除該塞子，洗碗機可能會溢水。(連接必須符合當地管線連接法規。)

移除擊出的塞子
1. 將食物垃圾處理器側放，把一字螺絲刀插入洗碗機進水口，使螺絲刀的尖端頂在擊出的塞子的外邊緣上。
2. 用錘子敲擊螺絲刀把手一端，直到模壓塞子鬆脫。(見圖 6.1)
3. 將鬆脫的擊出的塞子從食物垃圾處理器內部取出。(見圖 6.2)

7 將排放管連接到垃圾排水管

告示
財產損壞
- 所有 Evolution 200 和 Evolution 100 機型必須使用隨附的彈簧式軟管夾連接到隨附排水管 (見圖 7.1)。不使用隨附管道和彈簧式軟管夾將使保固無效，並可能導致Anti-Vibration Tailpipe Mount™過早出現故障。
- 請勿在任何其他食物垃圾處理器連接上使用管道膩子。請勿使用螺紋密封劑或管道塗料。這些可能會損害食物垃圾處理器並造成財產損壞。
- 定期檢查食物垃圾處理器和管線接頭是否存在漏水，漏水會造成財產損壞。由於漏水造成的財產損壞，屬於製造商承擔的保養範圍以外。

排放管安裝 (EVOLUTION 200 和 EVOLUTION 100)
將排放管 (2) 插入減振排水組件™。用彈簧式軟管夾 (1) 固定。(見圖 7.1)

排放管安裝 (66、56 和 46 型)
1. 將金屬法蘭 (4) 放在排放管 (6) 上。將橡膠密封墊 (3) (密封墊唇部朝向金屬法蘭) 插入排放管。(見圖 7.2)
2. 用兩個 13 mm 螺栓 (5) 將金屬法蘭和排放管固定在食物垃圾處理器上。

排放管安裝 (LC-50)
1. 將金屬法蘭 (9) 放在排放管 (10) 上。(見圖 7.3)
2. 將橡膠密封墊 (7) (密封墊唇部朝向金屬法蘭) 插入排放管 (密封墊可能已預安裝在排放管上)。用一個 19 mm 螺栓 (8) 將金屬法蘭和排放管固定在食物垃圾處理器上 (密封墊將固定到位)。

8 將食物垃圾處理器連接到安裝元件

⚠注意
人身傷害
為避免人身傷害，請勿將頭或身體置於食物垃圾處理器下方；安裝過程中裝置可能會掉落下來。

將食物垃圾處理器安裝到水槽上之前，取出食物垃圾處理器內部的所有物品。

1. 安裝本產品時，必須保證紅色電機重設按鈕、電源線插頭和接地插座可輕易觸及。並請保證此空間內沒有任何其他物件。
2. 將食物垃圾處理器連接到安裝元件之前，取下食物垃圾處理器底座上的規格標籤穿孔的部分，放在一邊以備在說明 9 中使用。(見圖 8.1)
3. 抬起食物垃圾處理器，將頂端 (安裝密封墊) 插入安裝組件。調整食物垃圾處理器的位置，使三個安裝掛鉤 (1) 到位，以滑到安裝軌 (2) 上 (見圖 8.2)。
4. 向右旋轉下方安裝環 (使用小扳手或可調手鉗)，直到安裝掛鉤卡住安裝環軌道上的凸緣 (3) 為止 (見圖 8.3)。**確保三個安裝掛鉤全部都固定在凸緣上。**食物垃圾處理器現在可自行懸掛起來。
5. 對於 Evolution 機型和 66 型，將隔音板插入水槽口，扁平的一面朝上。(見圖 8.4)
6. 旋轉食物垃圾處理器，使排放管與排水 U 形管對齊。(為防止滲漏，請勿將排放管拉向或彎向排水U形管。) 如果排放管過短，您可以從五金店購買延長管。(食物垃圾處理器必須保持在垂直位置以防止振動。)
7. 將螺帽、套圈依次放在排放管上，然後擰緊在排水 U 形管上。(如果您使用的是雙水槽，請在水槽的兩邊使用獨立的排水 U 形管。)
8. 確保下方安裝環仍然牢固地固定在安裝法蘭的凸緣上。(見圖 8.3)

9 貼上規格標籤

該規格標籤含有維修時所需的重要資訊。將在步驟 8.1 中卸下的規格標籤部分放置在使用者容易看到的地方。

如果您不打算在食物垃圾處理器上連接洗碗機，請向前跳至說明 11。

10 連接洗碗機的配件和防溢連接

如果您的水槽溢水，則應連接到尾管上的防溢進水口 (見圖 10.1)。

要連接防溢進水口，卸下防溢連接頭，去掉尾管上的塞子 (見圖 10.2)。

利用軟管夾 (未提供) 使用洗碗機排水連接套件將洗碗機的軟管連接到食物垃圾處理器入口。

註: 在英國，可以從您當地的 InSinkErator 經銷商那裏購買不含水槽溢流套件的廢物儲集套件。

11 將食物垃圾處理器連接到電源

⚠警告
觸電
- 如果使用三芯接地插頭，插頭必須插入三孔接地插座。
- 請勿改裝裝置隨附插頭 (如適用)。
- 裝置接地不當會導致觸電。
- 所有佈線必須符合當地用電規範。
- 請勿將地線連接到燃氣輸送管上。
- 在有資質的電工安裝好接地插座之前，請勿重新給主維修面板通電。
- 如果電源線損壞，必須由製造商、製造商的服務代理商或類似有資質的人員來更換，以免發生危險。

⚠注意
人身傷害
安裝用於空氣開關的管件和對這些管件進行佈線時，應有效降低機械損壞的可能性或應力，使得空氣開關能夠正確開/關。

註: 您必須使用一條單獨電路上的壁裝插座，該插座連接到主維修面板並接地。任何附加插座均應由有資質的電工進行安裝並正確接地。本食物垃圾處理器裝有電源線插頭。

開/關控制
連續輸送食物垃圾處理器有兩種控制方式：雙刀開關和空氣開關 (Evolution 200、Evolution 100 和 66、56、46 A/S 型內置；可作為所有其他機型的附件提供)。

雙刀開關 (1):
如果您安裝時需要壁裝開關 (未隨附)，則必須做好開/關標誌，並由有資質的專業人員進行安裝。它應位於工作臺面上方便的位置，兩個刀片之間的接觸分離最少為 3 mm。使用 20 amp 電纜連接到 20 amp 接地壁裝插座 (2)。(見圖 11.1)

請參閱**停用空氣開關**的說明。

空氣開關 (EVOLUTION 200、EVOLUTION 100、66、56 和 46 型 A/S)
Evolution 200、Evolution 100、66、56 和 46 型 A/S 食物垃圾處理器包含內置空氣開關 (拉絲鎳和鉻面層)。空氣開關透過向控制箱傳送一股氣流來啟動/關閉裝置。

空氣開關安裝
空氣開關包括兩種不同的按鈕面層。如果您想要更換按鈕面層 (可選)，只需撬起現有按鈕，將另一按鈕面層卡在波紋管上即可。(見圖 11.2)

1. 在廚房操作臺上或水槽邊角處最方便使用的地方鑽一個 33 mm 寬的孔。有些水槽可能已經帶有合適的孔，取下蓋子孔就會露出來。
2. 取下按鈕式波紋管上的螺帽，同時將不銹鋼墊圈和橡膠密封墊留在原位。將 PVC 管的一端插入按鈕式波紋管的管口，另一端穿過操作臺上的孔，以及操作臺下方的螺帽。(見圖 11.3)
3. 將按鈕式波紋管裝在孔中，然後擰緊操作臺下方的螺帽。**請勿使用扳手來擰螺帽。**(見圖 11.4)
4. 拿起空氣管的另一端，將其緊緊推入空氣開關的管口，該管口位於食物垃圾處理器的底部。(見圖 11.5)

不用空氣開關
如果您更喜歡使用裝在牆上的開關進行操作，則可以不用空氣開關。食物垃圾處理器發貨時空氣開關處於「關」的位置。

1. 將隨附的 PVC 管的一端插入按鈕式波紋管的管口。(見圖 11.3)
2. 拿起空氣管的另一端，將其緊緊推入空氣開關的管口，該管口位於食物垃圾處理器的底部 (見圖 11.5)。
3. 按下空氣開關一次直到您聽到開關「咔嗒」一聲。取下按鈕式波紋管和 PVC 管並將其棄於一邊。食物垃圾處理器現在可由壁裝開關啟動。

食物垃圾處理器安裝現已完成。操作食物垃圾處理器之前，閱讀說明 12 中的所有操作和安全說明。

最後，將塞子緊緊塞在水槽中。在水槽中注滿水，取下塞子，開啟食物垃圾處理器檢查有無滲漏。

دليل تركيب جهاز التخلص من مخلفات الطعام وكيفية استخدامه

الإنجليزية فقط (المملكة المتحدة، هونج كونج، إيرلندا والمملكة العربية السعودية)

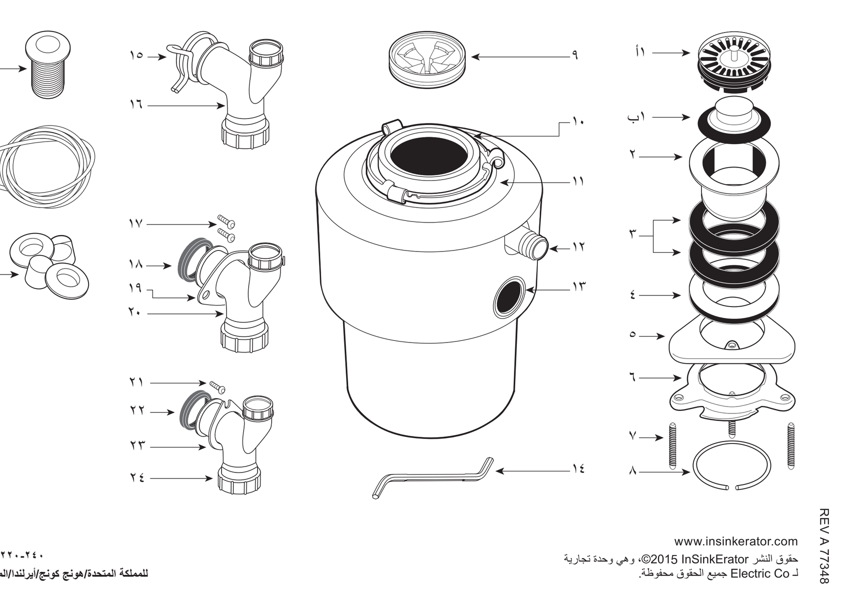

REV A 77348

www.insinkerator.com

حقوق النشر InSinkErator ©2015، وهي وحدة تجارية لـ Electric Co جميع الحقوق محفوظة.

٢٢٠-٢٤٠ فولت، ٥٠-٦٠ هيرتز
للمملكة المتحدة/هونج كونج/أيرلندا/المملكة العربية السعودية

١

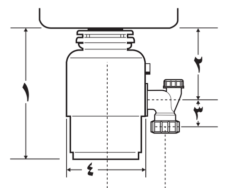

٥	٤	٣	٢	١	
١٦٫٨ سم	٢٣٫٤ سم	٦٫٤ سم	١٨٫٥ سم	٣٤٫٤ سم	(Evolution) 200-1
١٦٫٨ سم	٢٠٫٥ سم	٦٫٤ سم	١٧٫١ سم	٣١٫٢ سم	(Evolution) 100-1
١٣٫١ سم	٢٠٫٠ سم	٦٫٥ سم	١٦٫٦ سم	٣١٫٨ سم	الموديل 66-1
١٣٫١ سم	١٩٫٤ سم	٦٫٥ سم	١٦٫٦ سم	٣٠٫٨ سم	الموديل 56-1
١٣٫١ سم	١٨٫٩ سم	٦٫٥ سم	١٦٫٦ سم	٣٠٫٨ سم	الموديل 46-1، A/S -1
١٤٫٩ سم	٢٠٫٦ سم	٦٫٤ سم	١٩٫٣ سم	٣٦٫٩ سم	LC50-13

٢

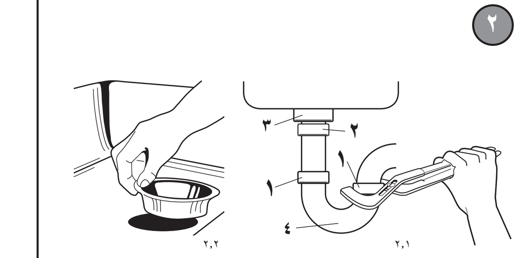

٢٫٢ ٢٫١

٣

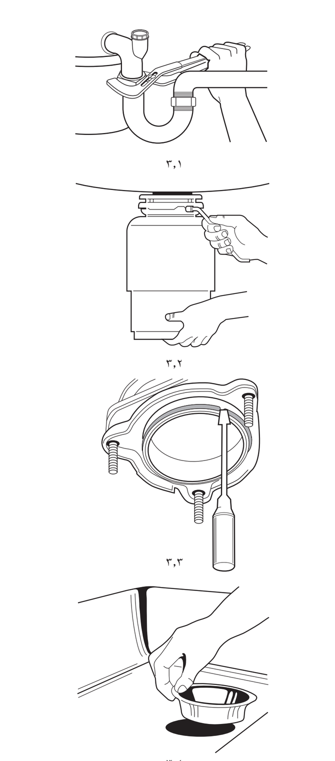

٣٫١ ٣٫٢ ٣٫٣ ٣٫٤

٤

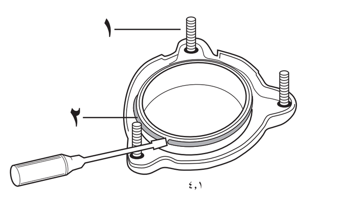

٤٫١

٥

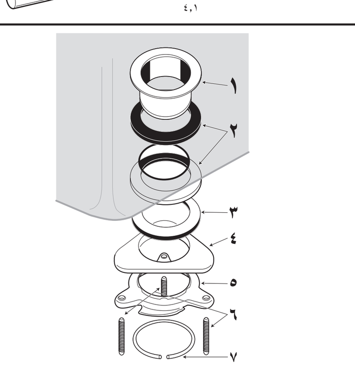

٥٫١

٦

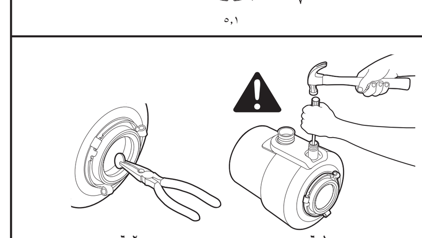

٦٫٢ ٦٫١

٧

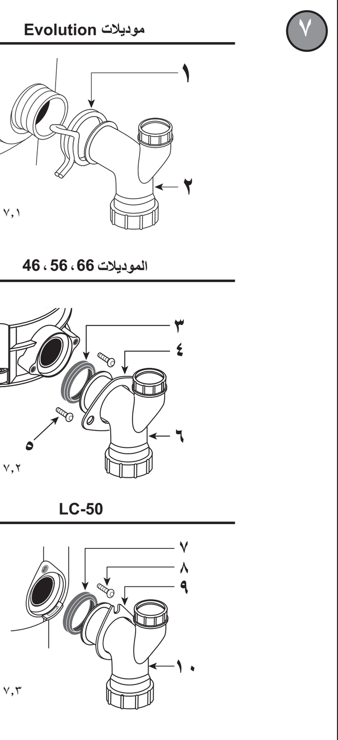

٧٫١ ٧٫٢ ٧٫٣

٨

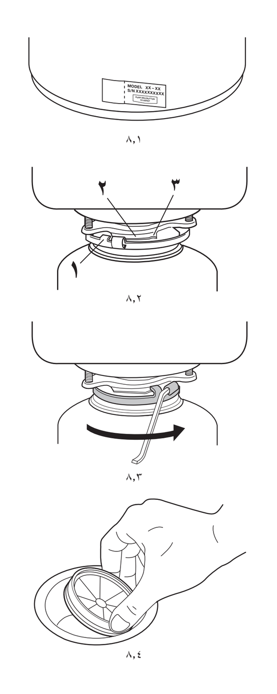

٨٫١ ٨٫٢ ٨٫٣ ٨٫٤

٩

MODEL XX – XX
S/N XXXXXXXXXX

٩٫١

١٠

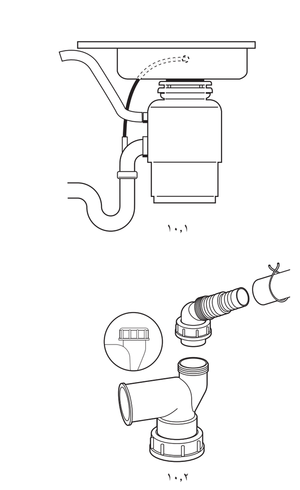

١٠٫١ ١٠٫٢

١١

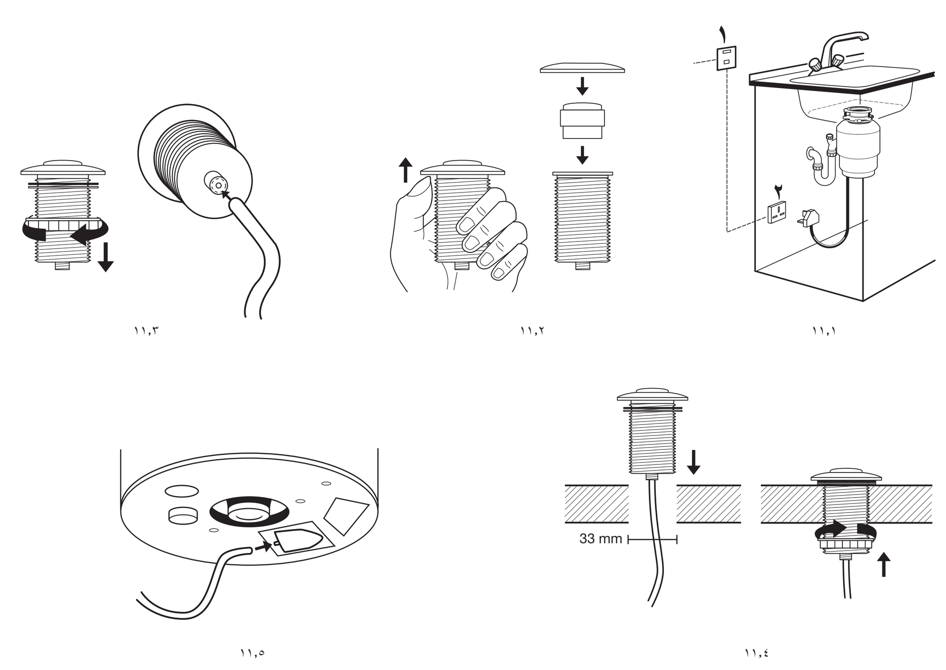

١١٫١ ١١٫٢ ١١٫٣ ١١٫٤ ١١٫٥

العربية

دليل تركيب جهاز التخلص من مخلفات الطعام وكيفية استخدامه

تقدم أجهزة التخلص من مخلفات الطعام بديلاً يراعي البيئة لنقل مخلفات الطعام إلى مدافن النفايات، كما يمكنها المساعدة في تقليل انبعاثات غازات الاحتباس الحراري. ومن الممكن في المحطات المجهزة لمعالجة الفضلات السائلة إعادة تدوير مخلفات الطعام لإنتاج مصدر متجدد للطاقة. علاوة على ذلك، يمكن أن تقوم هذه المحطات المجهزة بمعالجة مخلفات الطعام وتحويلها إلى أسمدة عضوية. (راجع المحطة القائمة في منطقتك).

اقرأ دليل التركيب بالكامل قبل تركيب جهاز التخلص من مخلفات الطعام. قم بتحديد أي الأدوات والمواد والاكسسوارات التي سوف تحتاجها قبل البدء بالتركيب. تأكد من أن لديك جميع القطع الضرورية لجهاز التخلص من بقايا الطعام قبل تركيب الجهاز.

ملاحظة: تقوم النماذج المتطورة بصورة أفضل من أي طراز آخر. لهذا السبب يمكنك ملاحظة أنه يأخذ وقتاً طويلاً نسبياً لطحن بعض بقايا الطعام. بفضل المعالجة الدقيقة لطراز Evolution 200، سيواجه المستخدمون تأخيراً لجزء من الثانية عند البدء بتشغيل جميع النماذج الأخرى من Evolution هذا يبدو طبيعيًا تمامًا.

ملاحظة: تأكد من أن السلطات تسمح بتركيب هذا الجهاز.

الأدوات والمواد التي ستحتاجها:
مفك مشقوق، كماشات متغيرة المقاسات، نظارات أمان

الأدوات والمواد والملحقات التي قد تحتاجها:
مفك فيليبس، مصفاة صرف، مشبك كهربائي بقياس ٩٫٥ مم، محبس روائح بقياس ٣٨ مم، مثقب لعمل فتحات بقياس ٣٣ مم، مطرقة، منشار، مشبك خرطوم ماء، مفتاح ربط أنابيب، سلك تأريض نحاسي، طقم توصيل صرف غسالة الأطباق، مفتاح تشغيل/إيقاف كهربائي، وصلات أنبوب صرف

قائمة القطع (يمكن أن تختلف حسب نوع الطراز)

طقم التركيب
١ أ. سلة المصفاة والسدادة (طراز Evolution)
١ ب. سدادة (للموديلات 66، 56، 46، LC-50)
٢. فوهة الحوض
٣. كاسكيت مطاطي (٢)
٤. كاسكيت من الألياف (اختياري)
٥. فوهة إضافية
٦. حلقة التركيب
٧. براغي (٣)
٨. حلقة كبس

جهاز التخلص من بقايا الطعام.
٩. مخفت الصوت (طراز Evolution، و الموديل 66)
١٠. كاسكيت التركيب
١١. حلقة التركيب السفلية
١٢. مدخل غسالة الأطباق
١٣. مخرج الصرف
١٤. مفتاح ربط صغير.

مجموعة الصرف رقم ١
(طراز Evolution)
١٥. مشبك الخرطوم
١٦. أنبوب صرف المرفق (بقطر ٣٨ مم)

مجموعة الصرف رقم ٢
(موديلات 66، و56، و46)
١٧. المسامير (٢) بقياس ١٣ مم 1/4-20 UNC
١٨. كاسكيت مطاطي
١٩. فوهة معدنية
٢٠. أنبوب صرف المرفق (بقطر ٣٨ مم)

مجموعة الصرف رقم ٣
(LC-50 للتركيب في المنازل)
٢١. مسمار (١) بقياس ١٩ مم 1/4-20 UNC
٢٢. كاسكيت مطاطي
٢٣. فوهة معدنية
٢٤. أنبوب صرف المرفق (بقطر ٣٨ مم)

مفتاح الهواء
(موديلات Evolution، الموديل 66، الموديل 56، الموديل 46 A/S)
٢٥. مجموعة مفتاح الهواء
٢٦. أنبوب
٢٧. قطع إضافية ملونة لمفتاح الهواء

⚠ **اقرأ جميع رسائل السلامة قبل المتابعة**

⚠تنبيه	يشير التحذير إلى موقف خطير محتمل، إذا لم يتم تجنبه، فقد يفضي إلى حدوث الوفاة أو إصابة خطيرة.
⚠تحذير	يشير التنبيه إلى موقف خطر إذا لم يتم تجنبه، فقد يفضي إلى حدوث إصابة طفيفة أو متوسطة.
ملاحظة	يتم استخدام الملاحظة لتناول ممارسات لا تتعلق بالإصابة الجسدية.

InSinkErator
Suite 6, Building 6
Hatters Lane,
Croxley Green Business Park
Watford HERTS WD18 8YH
المملكة المتحدة
هاتف المبيعات: ٨٨٠ ٢٩٧ ٩٢٣ ١ (٠)
هاتف الخدمة: ٣٧١٥ ٣٨٩ ٨٠٠ (٠)
www.insinkerator.co.uk

InSinkErator
Emerson Electric Co.
4700 21st Street
Racine, WI 53406-5093
الولايات المتحدة الأمريكية
مبيعات/خدمة
هاتف: ٢٦٢-٥٥٤-٣٦٥٢
www.insinkerator.com/worldmap.html

KAL Group
4078 Kingswood Road,
Citywest Business Park
Dublin, Ireland
هاتف: ٦٤٨١ ٤١٣ ٠١،
٦٤٠٠ ٤١٣ ٠١
فاكس: ٦٤٦٤ ٤١٣ ٠١
Email: info@kal.ie

١ تفقد أبعاد التركيب

١. ارتفاع جهاز التخلص من مخلفات الطعام.
٢. المسافة من قاع تجويف الحوض إلى خط منتصف مخرج الصرف. (أضف ١٢ مم عندما تستخدم حوضًا صلبًا غير قابل للصدأ.)
٣. المسافة من خط منتصف مخرج الصرف حتى نهاية أنبوب الصرف.
٤. عرض جهاز التخلص من مخلفات الطعام.
٥. المسافة من خط المنتصف الرأسي لجهاز التخلص من مخلفات الطعام إلى خط منتصف لوصلة محبس الروائح.

للحصول على تصريف مناسب ولمنع الماء من البقاء في جهاز التخلص من بقايا الطعام، يلزم أن يكون موضع دخول الأنبوب في الجدار أسفل مستوى فتحة التصريف من الجهاز.

٢ افصل أنبوب صرف الحوض ونظفه

⚠تنبيه
الإصابة البدنية.
يوصى بارتداء النظارات الواقية أثناء تركيب جهاز التخلص من بقايا الطعام.

افصل أنبوب صرف الحوض
١. قم بفك الصواميل (١) في محبس الروائح (٤) بمفتاح ربط المواسير. انزع محبس الروائح. (انظر الشكل ٢-١).
٢. قم بارخاء الصامولة (٢) في أعلى الوصلة الإضافية للماسورة. قم بنزع الوصلة الإضافية للماسورة.
٣. قم بفك الصامولة (٣) في قاعدة فوهة الحوض.
٤. ادفع المصفاة لأعلى خلال فتحة الحوض، وقم بإزالتها. (انظر الشكل ٢-٢).
٥. قم بتنظيف منطقة فلنجة الحوض من أي معجون أو رواسب أخرى.

ملاحظة: قد يلزم توسعة فتحة الحوض لتتلاءم مع فوهة الحوض لجهاز التخلص من مخلفات الطعام. أدوات توسعة فتحة الحوض متوفرة لدى موزع InSinkErator في منطقتك.

قم بتنظيف أنبوب صرف الحوض
قد يؤدي عدم تنظيف أنبوب مخلفات الحوض إلى انسداده.
استخدم مصفاة الصرف لإزالة جميع المخلفات الصلبة في خط الصرف الأفقي الذي يصل بين محبس الروائح والماسورة الأم.
في حالة التركيب في حوض جديد، لا يلزم تنظيف أنبوب مخلفات الحوض.

في حالة استبدال جهاز التخلص من مخلفات الطعام الموجود، تابع مع التعليمات رقم ٣.

في حالة التركيب لأول مرة، انتقل إلى التعليمات رقم ٤.

٣ قم بإزالة جهاز التخلص من مخلفات الطعام الموجود

⚠تنبيه
الإصابة البدنية.
لكي تتجنب الإصابة البدنية، لا تضع رأسك أو جسمك أسفل الجهاز إذ قد يسقط الجهاز أثناء التركيب.

⚠تحذير
الصدمة الكهربية
- لتجنب حدوث صدمات كهربائية، افصل مصدر الكهرباء قبل إزالة أي جهاز موجود للتخلص من مخلفات الطعام. افصل الكهرباء من علبة الفيوزات أو قاطع الدائرة، أو افصل قابس الطاقة الكهربية لجهاز التخلص من مخلفات الطعام (إن وجد) عن مأخذ التيار الكهربي بالحائط.
- إن التوصيل غير الصحيح للموصل الأرضي (المؤرض) الخاص بالجهاز يمكن أن ينتج عنه صدمة كهربية.

١. إذا كان جهاز التخلص من مخلفات الطعام مزوّدًا بقابس كهربي ووصلة سلك، فافصل قابس الطاقة عن مأخذ التيار الكهربي بالحائط.
إذا كان جهاز التخلص من مخلفات الطعام غير مزوّد بقابس كهربي ووصلة سلك، فاتصل بفني كهرباء لفصل جهاز التخلص من مخلفات الطعام القديم وتركيب مقبس تيار كهربي بالحائط موصل بالأرض (بالأرض) لتوصيل جهاز التخلص من مخلفات الطعام الجديد بشكل يتوافق مع كل القوانين الكهربية المحلية.
٢. افصل محبس الروائح عن أنبوب صرف مخلفات جهاز التخلص من مخلفات الطعام باستخدام كماشات متغيرة المقاسات (انظر الشكل ٣-١). وافصل أيضًا وصلة صرف غسالة الأطباق إن وجدت.
٣. اسند جهاز التخلص من مخلفات الطعام بإحدى يديك، وأدخل طرف مفتاح الربط أو المفك في الجانب الأيمن لإحدى قطع التركيب الواقية بحلقة التركيب السفلى (انظر الشكل ٣-٢). ارفع جهاز التخلص من مخلفات الطعام قليلاً، ثم قم بإزالته من التثبيت عن طريق دفع أو سحب مفتاح الربط أو المفك إلى اليسار (ربما يكون جهاز التخلص من مخلفات الطعام ثقيلاً؛ فاحرص على سنده).
٤. قم بفك براغي التركيب الثلاثة، وانزع حلقة الكبس باستخدام مفك، ثم قم بإزالة مجموعة التركيب القديمة (انظر الشكل ٣-٣). تتطلب إزالة بعض مجموعات التركيب استخدام أدوات إضافية.
٥. ادفع فوهة الحوض القديمة إلى أعلى من خلال فتحة الحوض (انظر الشكل ٣-٤).

٤ قم بتفكيك مجموعة التركيب في الجهاز الجديد للتخلص من بقايا الطعام

١. قم بتغيير موضع مجموعة التثبيت (انظر شكل ٤-١) وقم بفك براغي التثبيت الثلاثة (١) حتى تستطيع الوصول إلى حلقة الكبس (٢).
٢. استخدم المفك لاستخراج حلقة الكبس من فوهة الحوض. يمكن حينئذٍ تفكيك مجموعة التثبيت.

٥ قم بتوصيل مجموعة التركيب العلوية بالحوض

راجع الشكل ٥-١.

١. ضع واحدًا من الكاسكيت المطاطي (٢) أسفل فوهة الحوض (١). تأكد من أن منطقة فتحة الحوض نظيفة من المواد العالقة وضع فوهة الحوض/العازل في فتحة الحوض. قد ترغب في وضع أشياء ثقيلة في الحوض لتثبت فوهة الحوض في مكانها. (ضع فوطة أسفل فوهة الحوض لتمنع الخربشة).
٢. بالعمل من أسفل الحوض، قم بتركيب الكاسكيت المطاطي الثاني (٢)، والكاسكيت المصنوع من الألياف (اختياري) (٣)، والفوهة المعدنية الإضافية (٤) (بحيث يكون جانبها المسطح إلى الأعلى) فوق فوهة الحوض. وأنت تمسك بالكاسكيت المطاطي الثاني، والكاسكيت المصنوع من الألياف (اختياري)، والفوهة المعدنية الإضافية في أماكنها، قم بتركيب حلقة التركيب (٥) فوق فوهة الحوض بحيث تستقر على الفوهة الإضافية.
٣. قم بإحكام تثبيت الكاسكيت المطاطي، والكاسكيت المصنوع من الألياف (اختياري)، والفوهة الإضافية، وحلقة التركيب بقاع الحوض من أسفل، ثم قم بتركيب حلقة الكبس (٧) في فوهة الحوض حتى تستقر في وضعها في التجويف الموجود في الفوهة.
٤. قم بإحكام ربط براغي التركيب الثلاثة (٦) في الحوض حتى يتم تثبيت طقم التركيب في الحوض بإحكام وبشكل متوازن.

إذا كنت لا تنوي ربط الجهاز بغسالة الأطباق، فانتقل إلى التعليمات رقم ٧.

٦ إزالة قابس التثبيت للتوصيل بغسالة الأطباق

يمكن صرف المياه العادمة القادمة من غسالة الأطباق إلى الجهاز من خلال فتحة الدخول في الجزء العلوي من جهاز التخلص من البقايا. يوجد قابس داخل أنبوب المدخل في جميع النماذج. لا يمكن إعادة تركيب قابس التثبيت بمجرد إزالته.

ملاحظة
تلف الممتلكات
إذا تم توصيل غسالة الأطباق دون نزع القابس، فمن الممكن أن يتم غمر غسالة الأطباق.(يجب أن تطابق التوصيلات أكواد أنابيب المياه المحلية.)

قم بإزالة قابس التثبيت
١. ضع جهاز التخلص من مخلفات الطعام على جانبه، وأدخل المفك المشقوق في مدخل غسالة الأطباق بحيث يستقر الطرف على الحافة الخارجية من قابس التثبيت.
٢. اطرق على طرف مقبض المفك بمطرقة حتى تتكسر السدادة الثابتة. (انظر الشكل ٦-١).
٣. قم بإزالة القابس المرخي من داخل جهاز التخلص من البقايا. (انظر الشكل ٦-٢).

٧ قم بتثبيت أنبوب التصريف في ماسورة تصريف المخلفات

ملاحظة
تلف الممتلكات
- يجب توصيل جميع طرز Evolution 200 وEvolution 100 بأخر الماسورة المرفق باستخدام مشبك الخرطوم الزنبركي المرفق (انظر الشكل ٧-١). قد يؤدي عدم استخدام الأنابيب ومشبك الخرطوم الزنبركي المرفق إلى إلغاء الضمان، وقد يؤدي إلى التلف المبكر لأخر الماسورة المثبتة المضادة للاهتزاز™.
- لا تستخدم معجون السباك في أية وصلة أخرى بجهاز التخلص من مخلفات الطعام. لا تستخدم سدادات مسننة أو معجون ربط المواسير. فمن الممكن أن تسبب هذه الأشياء تلفًا في جهاز التخلص من الفضلات وتلفًا في الممتلكات.
- قم بالتحقق من تسرب المياه في جهاز التخلص من الفضلات ومواسير المياه بانتظام، حيث أن تسرب المياه يمكن أن يسبب تلفًا للممتلكات. لا يمكن أن تتحمل الشركة المصنعة المسئولية عن تلف الممتلكات كنتيجة لتسرب الماء.

تركيب أنبوب الصرف (EVOLUTION 200 وEVOLUTION 100)
ضع أنبوب الصرف (٢) داخل أخر الماسورة المثبتة المضادة للاهتزاز™. قم بإحكام التثبيت من خلال مشبك الخرطوم الزنبركي (١). (انظر الشكل ٧-١).

تركيب أنبوب الصرف (الموديلات 66، 56، 46)
١. ضع الفوهة المعدنية (٤) على أنبوب التصريف (٦)، أدخل العازل المطاطي (الجلدة) (٣) في أنبوب التصريف بحيث تكون حافة العازل (الجلدة) مواجهة للفوهة المعدنية. (انظر الشكل ٧-٢).
٢. الفوهة المعدنية الأمنة وأنبوب الصرف لجهاز التخلص من الفضلات المزود ببراغي طول الواحد ١٣ مم (٦).

تركيب أنبوب الصرف (LC-50)
١. ضع الفلنجة المعدنية (١٠) فوق أنبوب التصريف (١١). (انظر الشكل ٧-٣).
٢. قم بإدخال الكاسكيت المطاطي (٨) مع جعل حافة الكاسكيت تواجه الفوهة المعدنية في أنبوب الصرف (يمكن تركيب الكاسكيت مسبقًا في أنبوب الصرف). قم بتثبيت الفوهة المعدنية وأنبوب الصرف بجهاز التخلص من مخلفات الطعام باستخدام مسمار بقياس ١٩ مم (٩) (يستقر بذلك الكاسكيت في مكانه).

٨ قم بتوصيل جهاز التخلص من الفضلات بمجموعة التثبيت

⚠تنبيه
الإصابة البدنية.
لكي تتجنب الإصابة البدنية، لا تضع رأسك أو جسمك أسفل الجهاز إذ قد يسقط الجهاز أثناء التركيب.

قم بإزالة أي عناصر من داخل حجرة الطحن في جهاز التخلص من البقايا قبل توصيله بالحوض.

١. يجب تركيب هذا المنتج بشكل يسمح بسهولة الوصول إلى زر إعادة ضبط المحرك الأحمر، وقابس سلك إمداد الطاقة، والمقبس الأرضي. اترك هذه المساحة خالية من أية أجسام.
٢. قبل توصيل جهاز التخلص من مخلفات الطعام بمجموعة التركيب، افصل الجزء المثقوب من ملصق المواصفات الذي يوجد في قاعدة جهاز التخلص من مخلفات الطعام، وضعه جانبًا وفقًا للتعليمات رقم ٩ (انظر الشكل ٨-١)
٣. ارفع جهاز التخلص من مخلفات الطعام، وأدخل الطرف العلوي (من كاسكيت التركيب) في مجموعة التركيب. ضع جهاز التخلص من مخلفات الطعام بحيث تكون عراوي التركيب الثلاث (١) على استقامة في موضعها للانزلاق فوق مسارات التركيب (٢) (انظر الشكل ٨-٢).
٤. أدر حلقة التركيب السفلية إلى اليمين (باستخدام مفتاح ربط أو كماشات متغيرة المقاسات) حتى تقفل عراوي التركيب على الحواف (٣) بمسارات حلقة التركيب (انظر الشكل ٨-٣). **تأكد من أن جميع عراوي التركيب الثلاث مقفلة على الحواف.** سيتم الآن تعليق جهاز التخلص من الفضلات دون أي تدخل.
٥. بالنسبة للطرز موديلات Evolution والموديل 66 أدخل مخفت الصوت في فتحة الحوض مع جعل الجانب المسطح إلى أعلى. (انظر الشكل ٨-٤).
٦. قم بلف جهاز التخلص من الفضلات حتى يتم ضبط ماسورة الصرف مع مخرج التصريف. (لمنع التسرب، لا تقم بسحب أنبوب الصرف أو ثنيه لتوصيله بمخرج التصريف.) إذا كان أنبوب الصرف قصيرًا جدًا، فيمكنك شراء وصلة إضافية من محل بيع الأدوات الصحية. (يجب أن يظل جهاز التخلص من الفضلات في وضع رأسي لمنع الاهتزاز.)
٧. ضع الصامولة، ثم طوقها بحلقة حول أنبوب الصرف، وقم بإحكام ربطهما في محبس الروائح. (إذا كان لديك حوض مزدوج، فاستخدم محابس روائح منفصلة لكلا جانبي الحوض.)
٨. تأكد أن حلقة التركيب السفلية لا تزال مقفلة بإحكام على الحواف بفوهة التركيب. (انظر الشكل ٨-٣).

٩ ارفق ملصق المواصفات

يشتمل ملصق المواصفات على معلومات مهمة سيحتاج المالك لمعرفتها في حالة الحاجة إلى إجراء الخدمة. ضع جزء ملصق المواصفات الذي تمت إزالته في الخطوة ٨٫١ في مكان يسهل رؤيته من قبل المستخدم.

في حالة عدم توصيل جهاز التخلص من مخلفات الطعام بغسالة أطباق، انتقل إلى التعليمات رقم ١١.

١٠ توصيل غسالة الأطباق وتوصيل خط تصريف الماء الفائض

في حالة وجود خط تصريف للماء الفائض من الحوض، ينبغي توصيله بمدخل الماء الفائض في أخر الماسورة (انظر الشكل ١٠-١).

لتوصيل خط تصريف الماء الفائض، قم بإزالة السدادة من أخر الماسورة من خلال فك غطاء وصلة خط تصريف الماء الفائض (انظر الشكل ١٠-٢).

قم بتوصيل الخرطوم من غسالة الأطباق إلى مدخل جهاز التخلص من مخلفات الطعام باستخدام طقم توصيل صرف غسالة أطباق مع مشبك خرطوم (غير مزوَّد).

ملاحظة: في المملكة المتحدة فإن طقم محبس المخلفات، الذي لا يتضمن طقم الماء الفائض من الحوض، متوفر لدى موزع InSinkErator في منطقتك.

١١ قم بتوصيل جهاز التخلص من بقايا الطعام بمصدر كهربي

⚠تحذير
الصدمة الكهربية
- إذا تم استخدام قابس أرضي (مؤرض) ثلاثي الأطراف، يجب إدخال القابس في مقبس أرضي (مؤرض) ثلاثي الفتحات.
- لا تقم بتعديل القابس المزود مع الجهاز (إذا كان ملائماً).
- إن التوصيل غير الصحيح للموصل الأرضي (المؤرض) الخاص بالجهاز يمكن أن ينتج عنه صدمة كهربية.
- يلزم أن تكون كافة تمديدات الأسلاك مطابقةً للقوانين المحلية الخاصة بالكهرباء.
- لا تقم بتوصيل السلك الأرضي (السلك المؤرض) بماسورة إمداد الغاز.
- لا تقم بإعادة توصيل التيار الكهربي في لوحة الخدمة الرئيسية حتى يتم تركيب المآخذ الأرضية (المؤرضة) الملائمة بمعرفة فني مؤهل.
- إذا كان سلك مصدر التيار تالفًا، فيجب استبداله من قبل الشركة المصنعة، أو وكيل خدمتها، أو بواسطة الأشخاص المؤهلين بشكل مماثل وذلك لتجنب أية مخاطر.

⚠تنبيه
الإصابة الشخصية
قم بتركيب وتوجيه الأنبوب الخاص بمفتاح الهواء بحيث يقلل بشكل موثوق من احتمال حدوث الأضرار الميكانيكية أو الضغط، مما يتيح تشغيل/إيقاف مفتاح الهواء بشكل سليم.

ملاحظة: يجب أن يتوفر لديك مقبس حائط على دائرة منفصلة موصل أرضيًا (مؤرض) بلوحة الخدمة الرئيسية. يجب أن يتم تركيب أي مقبس إضافي بمعرفة كهربائي مؤهل كما يجب أن يتم تأريضه (توصيله بالأرض) على نحو سليم. جهاز التخلص من مخلفات الطعام مجهز بقابس لسلك إمداد الطاقة.

التحكم في التشغيل/الإيقاف
- يوجد نوعان من مفاتيح التحكم لأجهزة التخلص من البقايا ذات التغذية المستمرة. مفتاح مزدوج الأقطاب ومفتاح هواء (مدمج بالطرز Evolution 200، وEvolution 100، و الموديل 66 ، و الموديل 56 ، و A/S الموديل 46 ؛ ويتوفر كملحق بكل الطرز الأخرى).

مفتاح مزدوج الأقطاب (١):
في حالة الحاجة إلى مفتاح الحائط (غير مرفق) لإتمام عملية التركيب، يجب وجود علامتي فصل وتوصيل التيار الكهربي به، كما يجب أن يقوم بتركيبه أحد الفنيين المؤهلين. يجب وضع مفتاح الحائط في مكان مناسب فوق طاولة التحضير مع ترك مسافة ٣ مم فاصلة بين كل قطب وآخر لمنع تلامس الأسلاك (مفاتيح من نوع ADP 20 بالمواصفات البريطانية ٣٦٧٦). قم بتوصيل مقبس الحائط (٢) ٢٠ أمبير الموصل بسلك تأريض باستعمال كابل ٢٠ أمبير. (انظر الشكل ١١-١).

انظر تعليمات **عدم تشغيل مفتاح الهواء.**

مفتاح الهواء (EVOLUTION 200، وEVOLUTION 100، و الموديلات 66، و56، و46 A/S)
تشتمل الطرز Evolution 200، وEvolution 100، و الموديل 66، و الموديل 56، والموديل 46 A/S على مفتاح هواء مدمج (مصقول بالنيكل والكروم). يقوم مفتاح الهواء بتشغيل/إيقاف الوحدة عن طريق إرسال ذبذبة هوائية إلى صندوق التحكم.

يشتمل تركيب مفتاح الهواء
على نوعين مختلفين من تشطيبات الأزرة (الكبسات). إذا كنت ترغب في تغيير نوع التشطيب، فما عليك سوى خلع الكبسة الموجودة ووضع النوع الأخر من التشطيب على منفاخ الهواء التي تحته. (انظر الشكل ١١-٢).

١. قم بثقب فتحة بقطر ٣٣ مم في سطح طاولة التحضير في المطبخ أو في زاوية وحدة الحوض في أنسب مكان للاستعمال. بعض وحدات الأحواض قد يوجد بها بالفعل فتحة مناسبة من الممكن كشفها بإزالة الغطاء.
٢. قم بإزالة الصامولة من منافث زر التشغيل مع المحافظة على إبقاء الطوق المصنوعة من الصلب غير القابل للصدأ والكاسكيت المطاطي في مكانيهما. أدخل أحد طرفي أنبوب PVC في منافث زر الدفع، وأدخل الطرف الأخر من الأنبوب خلال الفتحة الموجودة في طاولة التحضير وعبر الصامولة الموجودة أسفل طاولة التحضير. (انظر الشكل ١١-٣).
٣. قم بتركيب منافث زر التشغيل في الفتحة، ثم اربط الصامولة الموجودة أسفل طاولة التحضير حتى تحكم ربطها باليد. **لا تستخدم مفتاح ربط لشد الصامولة.** (انظر الشكل ١١-٤).
٤. قم بأخذ الطرف الأخر لأنبوب الهواء وادفعه عبر فوهة مفتاح الهواء، والذي يقع في الجانب السفلي من جهاز التخلص من المخلفات (انظر الشكل ١١٫٥).

عدم تشغيل مفتاح الهواء
من الممكن تعطيل مفتاح الهواء إذا كان يُفضل تشغيل مفتاح الحائط.
يتم شحن جهاز التخلص من الفضلات والمفتاح في وضع "إيقاف التشغيل".

١. ادفع أحد طرفي أنبوب PVC في ميزاب منافث زر التشغيل. (انظر الشكل ١١-٣).
٢. قم بأخذ الطرف الأخر لأنبوب الهواء وادفعه عبر فوهة مفتاح الهواء، والذي يقع في الجانب السفلي من جهاز التخلص من المخلفات (انظر الشكل ١١٫٥).
٣. خفف الضغط على مفتاح الهواء مرة واحدة حتى تسمع صوت "تكة" المفتاح. قم بإزالة منافث زر التشغيل وأنبوب PVC وتخلص منها. يمكن الآن تشغيل جهاز التخلص من مخلفات الطعام عن طريق مفتاح حائط.

اكتمل تركيب جهاز التخلص من البقايا. اقرأ جميع تعليمات التشغيل والسلامة في التعليمات رقم ١٢ قبل تشغيل جهاز التخلص من مخلفات الطعام.

وفي النهاية، ضع السدادة في الحوض في وضع الإغلاق. املأ الحوض بالماء، وانزع السدادة، وقم بتشغيل جهاز التخلص من بقايا الطعام للتأكد من عدم وجود تسريب.

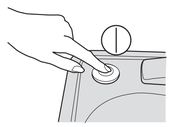
12.1

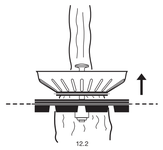
12.2

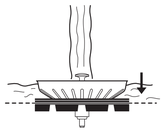
12.3

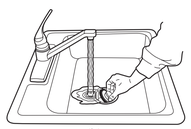
12.4

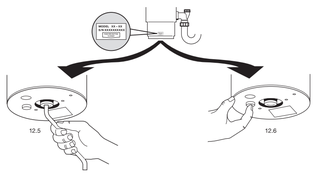
12.5

12.6

	Models 46/56/66	Evolution® 100	Evolution® 200/LC-50
Everyday food waste	✓	✓	✓
Vegetable peels	✓	✓	✓
Plant fibre, animal skins	X	Avoid grinding large amounts at once	✓
Bones	Avoid grinding large bones	✓	✓

	46/56/66 型	Evolution® 100	Evolution® 200/LC-50
日常食物垃圾	✓	✓	✓
蔬菜皮	✓	✓	✓
植物纖維，動物皮毛	X	避免一次研磨大量垃圾	✓
骨頭	避免研磨大塊骨頭	✓	✓

IN-HOME FULL SERVICE GUARANTEE

Warranty is determined by the unit serial number and the date of installation. Purchase or installation receipt may be required to verify warranty status.

Evolution 200-1: 6 years
Model 66-1: 4 years
Model 46-1, -1 A/S: 2 years

Evolution 100-1: 5 years
Model 56-1: 3 years
Model LC-50-13: 1 year

SERVICE

If service is required, contact an InSinkErator Authorized Service Center (See enclosed list) or your dealer. Guarantees are void if you remove your disposer after installation and attempt to repair it, or if the disposer is used for commercial purposes.

上門全面服務擔保

保固服務以裝置序號和安裝日期為依據。您可能需要出示購買或安裝收據，以便我們驗證保固狀態。

Evolution 200-1: 6 年
66-1 型: 4 年
46-1 型, -1 A/S: 2 年

Evolution 100-1: 5 年
56-1 型: 3 年
LC-50-13 型: 1 年

維修

如果需要維修，請連絡 InSinkErator 授權服務中心（請參閱隨附服務中心清單）或您的經銷商。如果您在安裝後拆下食物垃圾處理器並嘗試對其進行修理，或者將食物垃圾處理器用於商用目的，保固將無效。

12 IMPORTANT SAFETY INSTRUCTIONS

⚠WARNING

When using electronic appliances, basic precautions are always to be followed, including:

- If the air switch or wall switch fails to shut off or turn on disposer, unplug power cord plug and contact your qualified trade person.
- This product is designed to dispose of normal household food waste; inserting materials other than food waste into disposer could cause personal injury and/or property damage. To reduce the risk of injury, do not use the sink containing the disposer for purposes other than food preparation (such as baby bathing or washing hair).
- This appliance can be used by children aged from 8 years and above and persons with reduced physical, sensory or mental capabilities or lack of experience and knowledge if they have been given supervision or instruction concerning use of the appliance in a safe way and understand the hazards involved. Children shall not play with the appliance. Cleaning and user maintenance shall not be made by children without supervision.
- When attempting to loosen a jam in the food waste disposer, switch off or unplug the appliance before attempting to free a jammed rotor. Use a self service wrenchette as described in the Releasing Disposer Jam section.
- Use long-handled tongs or pliers to remove objects from disposer.
- To reduce the risk of injury by materials that are expellable by a waste disposer, do not operate Evolution disposers without the sound baffle in place (see Figure 8.4). Place stopper in sink opening as shown in Figure 12.2 or 12.4. Do not put the following into a disposer: clam or oyster shells, caustic drain cleaners or similar products, glass, china, or plastic, large (whole) bones, metal (such as bottle caps, steel shot, tin cans, or utensils), hot grease or other hot liquids.
- Replace sound baffle/mounting gasket/ splash baffle when worn to help prevent entry or ejection of material and water.
- When not using disposer, leave stopper in place to reduce risk of objects falling into disposer. Make sure disposer power switch is turned off.
- Before pressing reset button, attempting to clear jam, or removing objects from inside disposer, make sure disposer power switch is turned off.
- Do not insert hands or fingers into disposer.
- FIRE HAZARD: Do not store flammable items such as rags, paper, or aerosol cans near disposer. Do not store or use gasoline or other flammable vapors and liquids in vicinity of disposer.
- LEAK HAZARD: Regularly inspect disposer and plumbing fittings for leaks, which can cause property damage and could result in personal injury.
- Do not dispose of the following in the disposer: paints, solvents, household cleaners and chemicals, automotive fluids, plastic wrap.

OPERATING INSTRUCTIONS (EVOLUTION MODELS AND MODEL 66)

1. Remove strainer basket and plug from sink opening and run cold water.
2. Turn on wall switch or press air switch (see Figure 12.1) to start disposer.
3. Slowly insert food waste into disposer and position strainer basket and plug in upright position (allowing water to run through) to minimize noise and possible ejection of material while grinding (See Figure 12.2).
4. After grinding is complete, turn disposer off and run water for a few seconds to flush drain line.
5. Strainer basket and plug also acts as a stopper in the lower position. (See Figure 12.3)

OPERATING INSTRUCTIONS (MODELS 56, 46)

1. Remove stopper from sink opening and run cold water.
2. Turn on wall switch or press air switch (see Figure 12.1) to start disposer.
3. Slowly insert food waste into disposer and position stopper to minimize possible ejection of material while grinding. (See Figure 12.4)
4. After grinding is complete, turn disposer off and run water for a few seconds to flush drain line.

DO...

- First turn on cold water and then turn on the disposer. Continue running water for a few seconds after grinding is completed to flush the drain line.
- Grind small amounts of hard material such as bones, fruit pits, and ice. A scouring action is created by the particles inside the grind chamber.
- Grind peelings from citrus fruits to freshen up drain smells.
- Grind food waste with minimum cold water flow of 6 liters per minute.
- Grind common food waste, such as fruits, vegetables, meats, bones, coffee grounds, etc.
- Switch off or unplug the appliance before attempting to free a jammed disposer with the wrenchette.
- Maintain the area around the disposer free of any objects to be sure you have access to the disposer reset button.

DON'T...

- DON'T POUR GREASE, OIL OR FAT DOWN YOUR DISPOSER OR ANY DRAIN. It can build up in pipes and cause drain blockages. Put grease in a jar or can and dispose in the trash.
- DON'T use hot water when grinding food waste. It is OK to drain hot water into the disposer between grinding periods.
- DON'T turn off water or disposer until grinding is completed and only sound of motor and water running is heard.
- DON'T grind fibrous materials like corn husks, artichokes, etc., in any Model 66, 56 or 46 to avoid possible pipe blockage. Also avoid grinding animal skins in these models.
- DON'T grind raw chicken or duck feet in any disposer.
- DON'T grind non-food waste of any kind.
- DON'T use this appliance to dispose of hard materials such as glass and metal.
- DON'T fill disposer with a lot of food waste all at once. Instead, turn the water and disposer on first and then feed the food waste in gradually.
- DON'T waste food. Nearly a quarter of the food we buy is thrown away untouched: salad, bread and cakes and fruit head the list. Three tips to stop waste and save you money: only buy, or cook, the portions you need for the meal; check the fridge and cupboard for food you haven't eaten – make it your next snack or freeze it; and make sure you leave that food off your next shopping list!

CLEANING DISPOSER

Over time, grease/food particles may accumulate in the grind chamber and baffle, causing an unpleasant odor. To clean the disposer:

1. **Turn off disposer** and disconnect power supply.
2. Reach through sink opening and clean underside of splash baffle and inside upper lip of grind chamber with scouring pad.
3. Place stopper in sink opening and fill sink halfway with warm water.
4. Mix 60 ml baking soda with water. Turn disposer on and remove stopper from sink at same time to wash away loose particles.

RELEASING DISPOSER JAM

If the motor stops while the disposer is operating, the disposer may be jammed. To release jam:

1. Turn disposer power and water off.
2. Insert one end of the self-service wrenchette into the center hole on the underside of the disposer (see Figure 12.5). Work the wrenchette back and forth until it turns one full revolution. Remove wrenchette.
3. Reach into the disposer with tongs and remove object(s). Allow the disposer motor to cool for 3 - 5 minutes and lightly push red reset button on the disposer underside (see Figure 12.6). (If the motor remains inoperative, check the service panel for tripped circuit breakers or blown fuses.)

ENGLISH

12 重要安全說明

⚠ 警告

使用電器時，必須始終採取基本的預防措施，包括：

- 如果空氣開關或壁裝開關不能關閉或開啟食物垃圾處理器，請拔出電源線插頭，然後連絡您的有資質的專業人員。
- 本產品旨在處理普通的家庭食物垃圾；將食物垃圾以外的東西放入食物垃圾處理器可能會造成人身傷害和/或財產損壞。為降低傷害的風險，請勿將裝有食物垃圾處理器的水槽用於準備食物以外的目的（如給嬰兒洗澡或洗頭髮）。
- 本電器可以由 8 歲及以上兒童和具有身體、感官或智力缺陷的或缺乏經驗和知識的成人使用，前提是這些人接受了關於安全使用電器的督導或指導，並且瞭解所涉及到的危險。兒童不得玩耍本電器。在沒有監督的情況下，不得由兒童來執行清潔和使用者保養。
- 當嘗試清除食物垃圾處理器內的卡塞時，在嘗試鬆動卡住的轉子之前關閉或拔掉裝置插頭。如「釋放食物垃圾處理器卡塞」部分所述，使用自助式小扳手。
- 使用長柄夾子或鉗子取出食物垃圾處理器中的物體。
- 為降低被食物垃圾處理器濺出垃圾所造成傷害的風險，請勿在沒有安裝隔音板的情況下操作 Evolution 食物垃圾處理器（見圖 8.4）。如圖 12.2 或 12.4 所示，將塞子放入水槽口。請勿將以下物質放入食物垃圾處理器：蛤蜊或牡蠣殼、腐蝕性排水管清潔劑或類似產品、玻璃、瓷器，或塑膠、大塊（整塊）骨頭、金屬（如瓶蓋、鋼丸、錫罐，或器具）、熱油脂或其他熱液體。
- 隔音板/安裝密封墊/防濺板磨損後應及時更換以防物體和水進入或濺出。
- 不使用食物垃圾處理器時，將塞子放到位，以降低物體掉入食物垃圾處理器的風險。確保食物垃圾處理器電源開關被關閉。
- 按下重設按鈕、嘗試清除卡塞或取出食物垃圾處理器內部物體之前，確保食物垃圾處理器電源開關被關閉。
- 請勿將手或手指伸入食物垃圾處理器。
- 起火危險: 請勿在食物垃圾處理器附近存放易燃物品，如抹布、紙張或氣溶膠罐。請勿在食物垃圾處理器附近存放或使用汽油或其他易燃性氣體和液體。
- 滲漏危險: 經常檢查食物垃圾處理器和管道接頭，看有無滲漏，如有滲漏，會導致人身傷害。
- 請勿在食物垃圾處理器內處理以下物質: 油漆、溶劑、家用清潔劑和化學品、車用流體、保鮮膜。

操作說明 (EVOLUTION 機型和 66 型)

1. 從水槽口取下過濾籃和塞子，開啟冷水。
2. 開啟壁裝開關或按下空氣開關 (見圖 12.1) 啟動食物垃圾處理器。
3. 將食物垃圾緩慢放入食物垃圾處理器，將過濾籃保持在垂直位置 (便於水流過) 以便在研磨時將噪音降至最低同時減少垃圾噴出。(見圖 12.2)
4. 研磨結束後，關閉食物垃圾處理器，放水幾秒鐘以對排水管進行沖洗。
5. 過濾籃和塞子在較低的位置也會起到塞子的作用。(見圖 12.3)

操作說明 (56 和 46 型)

1. 從水槽口取下塞子，開啟冷水。
2. 開啟壁裝開關或按下空氣開關 (見圖 12.1) 啟動食物垃圾處理器。
3. 將食物垃圾緩慢放入食物垃圾處理器，正確放置塞子以便在研磨時盡可能減少可能的噴濺。(見圖 12.4)
4. 研磨結束後，關閉食物垃圾處理器，放水幾秒鐘以對排水管進行沖洗。

切記:

- 先開啟冷水，然後開啟食物垃圾處理器。研磨完成後繼續放水幾秒以沖洗排水管。
- 研磨少量硬質物質，如骨頭、果核和冰。顆粒在研磨室內形成沖刷運動。
- 研磨柑橘類水果皮可去除排水管異味。
- 使用每分鐘至少 6 升的冷水水流研磨食物垃圾。
- 研磨常見食物垃圾，如水果、蔬菜、肉類、骨頭、咖啡渣等。
- 在使用小扳手鬆動卡住的食物垃圾處理器之前，關閉本裝置或拔掉電源插頭。
- 食物垃圾處理器周圍請勿放置任何物體以確保您可以接觸到食物垃圾處理器重設按鈕。

切勿:

- 請勿將油脂、油或脂肪倒入食物垃圾處理器或排水管。它們會堆積在管道內，造成排水管堵塞。將油脂放入罐子或桶內，丟入垃圾桶。
- 研磨食物垃圾時請勿使用熱水。可以在研磨期間內往食物垃圾處理器中倒入熱水。
- 在研磨結束並且僅可以聽到馬達和水流動的聲音之前請勿關掉水或食物垃圾處理器。
- 請勿使用 66、56 或 46 型研磨纖維材料（如玉米殼、朝鮮薊等），以免堵塞管道。也要避免使用這些產品研磨動物皮毛。
- 請勿在任何食物垃圾處理器中研磨生雞或鴨爪。
- 請勿研磨任何類型的非食物垃圾。
- 請勿使用本裝置處理堅硬的物質，如玻璃和金屬。
- 請勿一次在食物垃圾處理器中倒入過多食物垃圾。正確的做法是，先開啟水龍頭和食物垃圾處理器，然後逐漸倒入食物垃圾。
- 請勿浪費食物。我們買來的食物有近四分之一一動未動就被扔掉了：其中沙拉、麵包和蛋糕以及水果居首。停止浪費和省錢的三個提示：只買或做一餐要吃的份量；查看冰箱和食櫥內尚未吃的食物 – 將其作為下一餐的餐點或冷凍起來；確保將這些食物從您下一次的購物清單上刪除！

清潔食物垃圾處理器

久而久之，油脂/食物顆粒會在研磨室和防濺板上堆積，從而產生令人不快的異味。要清潔食物垃圾處理器：

1. **關閉食物垃圾處理器**並切斷電源。
2. 穿過水槽口，用百潔布清潔防濺板底部和研磨室上緣。
3. 將塞子放入水槽口，在水槽中放入半水槽溫水。
4. 在水中混入 60 ml 小蘇打。開啟食物垃圾處理器，同時從水槽中取走塞子，沖掉散佈的顆粒。

釋放食物垃圾處理器卡塞

如果在食物垃圾處理器工作的時候馬達停止轉動，則可能是食物垃圾處理器被卡住了。要釋放卡塞：

1. 關閉食物垃圾處理器電源和水。
2. 將自助式小扳手的一端插入食物垃圾處理器底部的位於中間的孔 (見圖 12.5)。前後轉動小扳手直到它轉一整轉。取下小扳手。
3. 將夾子伸進食物垃圾處理器，夾出卡塞物體。讓食物垃圾處理器馬達冷卻 3 - 5 分鐘，輕輕按動食物垃圾處理器底部的紅色重設按鈕（見圖 12.6）。（如果馬達仍然不動，請檢查維修面板，看斷路器是否被觸發或保險絲被燒斷。）

	موديلات 46/56/66	Evolution® 100	Evolution® 200/ LC-50
مخلفات الطعام اليومية	√	√	√
قشر الخضروات	√	√	√
ألياف النباتات وجلد الحيوانات	X	تجنب طحن كميات كبيرة في المرة الواحدة	√
العظام	تجنب طحن العظام الكبيرة	√	√

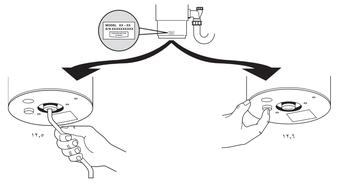
١٢،٥

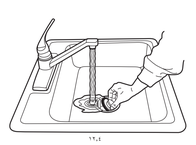
١٢،٤

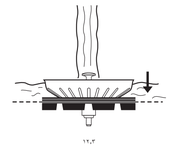
١٢،٣

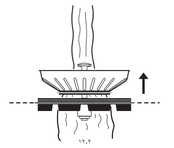
١٢،٢

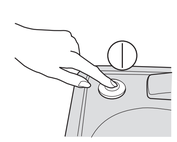
١٢،١

كفالة الصيانة كاملة في المنزل

تذكر: الكفالة حسب الرقم المسلسل للجهاز وتاريخ التركيب.
قد يطلب إيراد وصل الشراء أو الفاتورة للتأكد من حالة الضمان.

Evolution 200-1: ٢ سنوات
الموديل 66-1: ٤ سنوات
الموديل 46-1، -1 A/S: سنتان

Evolution 100-1: ٣ سنوات
الموديل 56-1: ٣ سنوات
الموديل LC-50-13: سنة واحدة

الخدمة

في حالة الحاجة إلى الخدمة، اتصل بأحد مراكز الخدمة المعتمدة من InSinkErator (راجع القائمة المرفقة) أو بالموزع الذي تتعامل معه. تعتبر الكفالات لاغية وباطلة إذا قمت بفك جهاز التخلص من النفايات الخاص بك بعد تركيبه ومحاولة إصلاحه أو إذا تم استخدامه لأغراض تجارية.

١٢ تعليمات مهمة للسلامة

⚠ تحذير

عند استخدام الأجهزة الإلكترونية، يجب دومًا اتباع التدابير الوقائية، والتي تتضمن:

- في حالة تعذر قيام مفتاح الهواء أو مفتاح الحائط بإيقاف أو تشغيل جهاز التخلص من مخلفات الطعام، فعليك أن تفصل مقبس سلك إمداد الطاقة والاتصال بالفني المؤهل.
- هذا المنتج مخصص للتخلص من مخلفات الطعام المنزلية إدخال مواد أخرى غير مخلفات الطعام في جهاز التخلص من مخلفات الطعام قد يؤدي إلى التعرض للإصابة الجسدية و/أو تلف الممتلكات. لتقليل خطر الإصابة، لا تستخدم الحوض الذي يحتوي على جهاز التخلص من مخلفات الطعام لأغراض غير تحضير الطعام (مثل أخذ حمام للطفل أو غسيل الشعر).
- يمكن استخدام هذا الجهاز من قِبل الأطفال في سن ٨ سنوات أو أكبر والأشخاص الذين يعانون من قلة الإدراك أو الشعور أو القدرة العقلية أو نقص في الخبرة والمعرفة، في حالة خضوعهم للإشراف أو إعطائهم تعليمات تتعلق باستخدام الجهاز بطريقة آمنة وفهمهم للمخاطر المتضمنة. ينبغي ألا يعبث الأطفال في الجهاز . ينبغي ألا يقوم الأطفال بمهام التنظيف والصيانة دون إشراف.
- عندما تحاول إزالة انحشار في جهاز التخلص من مخلفات الطعام، قم بإيقاف تشغيل الجهاز أو فصل الكهرباء عنه قبل محاولة تحرير المحرك من المواد المحشورة. استخدم مفتاحًا ذاتي الخدمة كما هو موضح في قسم إزالة الانحشار في جهاز التخلص من مخلفات الطعام.
- استخدم ملقطًا طويلاً أو كماشة طويلة لإزالة الأشياء العالقة في جهاز التخلص من مخلفات الطعام.
- لتقليل خطر الإصابة من المواد التي قد يبعثها جهاز التخلص من مخلفات الطعام، لا تقم بتشغيل أجهزة Evolution للتخلص من مخلفات الطعام دون تركيب مخفف الصوت في مكانه (انظر الشكل ٨-٤). ضع السدادة في فتحة الحوض كما هو موضح في الشكل ١٢-٢ أو ١٢-٤. لا تضع الأشياء التالية في داخل جهاز التخلص من الفضلات: الأصداف أو المحار، أو منظفات البالوعة الكاوية أو المنتجات المشابهة، أو الزجاج، أو الصيني، أو البلاستيك، أو العظام الكبيرة (الكاملة)، أو المعدن (مثل أغطية الزجاجات، أو القذائف الفولاذية، أو علب القصدير، أو الأواني)، أو الشحم الساخن، أو السوائل الساخنة الأخرى.
- يجب استبدال مخفف الصوت/كاسكيت التركيب/مانع الترشاش عندما تبلى هذه المكونات وذلك للمساعدة في منع دخول أو طرد المواد والماء.
- في حالة عدم استخدام جهاز التخلص من مخلفات الطعام، اترك السدادة في مكانها لتقليل خطر سقوط الأشياء في جهاز التخلص من مخلفات الطعام. احرص على تحويل مفتاح طاقة جهاز التخلص من مخلفات الطعام إلى وضع إيقاف التشغيل (الإغلاق).
- قبل الضغط على زر إعادة الضبط ومحاولة إزالة الانحشار، أو إزالة الأشياء العالقة بداخل جهاز التخلص من مخلفات الطعام، تأكد من تحويل مفتاح الطاقة إلى وضع إيقاف التشغيل (الإغلاق).
- لا تدخل يديك أو أصابعك في جهاز التخلص من البقايا.
- خطر الحريق: لا تقم بتخزين مواد سريعة الاشتعال، مثل الفوط، أو الورق، أو علب الإيروسول المضغوطة، بجانب جهاز التخلص من مخلفات الطعام. لا تقم بتخزين أو استخدام الجازولين، أو البنزين أو سوائل أخرى سريعة الاشتعال بجوار جهاز التخلص من مخلفات الطعام.
- خطر التسرب: افحص جهاز التخلص وتركيبات السباكة بانتظام بحثًا عن تسربات، والتي يمكن أن تتسبب في تلف الممتلكات وقد ينتج عنها إصابة شخصية.
- لا تقم بالتخلص من الأشياء التالية في جهاز التخلص من الفضلات: مواد الطلاء، والمذيبات، والمنظفات والكيماويات المنزلية، وسوائل السيارات، والأغلفة البلاستيكية.

تعليمات التشغيل (طراز EVOLUTION والموديل 66)

١. قم بإزالة سلة المصفاة والسدادة من فتحة الحوض، وافتح الماء البارد.
٢. قم بتشغيل مفتاح الحائط أو اضغط على مفتاح الهواء (انظر شكل ١٢-١) لبدء تشغيل جهاز التخلص من مخلفات الطعام.
٣. أدخل مخلفات الطعام في جهاز التخلص من مخلفات الطعام ببطء مع رفع سلة المصفاة والسدادة إلى الأعلى (للسماح للماء بالتدفق) لتقليل الضوضاء واحتمالية قذف المواد أثناء عملية الطحن (انظر الشكل ١٢-٢).
٤. بعد انتهاء عملية الطحن، قم بإيقاف جهاز التخلص واترك الماء ينساب لبضع ثوان لشطف خط الصرف.
٥. يمكن لسلة المصفاة والسدادة وهما مضغوطان للأسفل العمل بمثابة سدادة. (انظر الشكل ١٢-٣).

تعليمات التشغيل (الموديلات 56، 46)

١. انزع السدادة من فتحة الحوض وافتح الماء البارد.
٢. قم بتشغيل مفتاح الحائط أو اضغط على مفتاح الهواء (انظر شكل ١٢-١) لبدء تشغيل جهاز التخلص من مخلفات الطعام.
٣. أدخل مخلفات الطعام في جهاز التخلص من مخلفات الطعام ببطء، وضع السدادة لتقليل احتمالية قذف المواد أثناء عملية الطحن. (انظر الشكل ١٢-٤).
٤. بعد انتهاء عملية الطحن، قم بإيقاف جهاز التخلص واترك الماء ينساب لبضع ثوان لشطف خط الصرف.

افعل...

- افتح الماء البارد أولًا، ثم قم بتشغيل جهاز التخلص. استمر في ترك الماء ينساب لبضع ثوان بعد اكتمال عملية الطحن لشطف خط الصرف.
- اطحن كميات صغيرة من المواد الصلبة، مثل العظام، وبذور الفاكهة، واللثج. تحدث عملية تنظيف بفعل الجزيئات داخل غرفة الطحن.
- اطحن قشر الفاكهة الحمضية لإنعاش رائحة الصرف.
- اطحن بقايا الطعام مع تدفق للماء البارد بمعدل ٦ لترات في الدقيقة على الأقل.
- اطحن مخلفات الطعام العادية، مثل الفاكهة، والخضروات، واللحوم، والعظام، وحبوب القهوة، إلخ.
- قم بإيقاف تشغيل الجهاز أو فصل الكهرباء عنه قبل محاولة إزالة الانحشار من جهاز التخلص من مخلفات الطعام باستخدام مفتاح الربط.
- حافظ على إبقاء المنطقة حول جهاز التخلص من مخلفات الطعام خاليةً من أي أشياء لضمان إمكانية الوصول إلى زر إعادة ضبط جهاز التخلص من مخلفات الطعام.

لا تفعل...

- لا تصب الشحم، أو الزيت، أو الدهون في جهاز التخلص من مخلفات الطعام أو خط صرف. فقد تتجمع في الأنابيب وتتسبب في انسدادها. ضع الشحم في برطمان أو علبة، وتخلص منه في سلة المهملات.
- لا تستخدم الماء الساخن عند طحن مخلفات الطعام. يمكنك تصريف الماء الساخن في جهاز التخلص من مخلفات الطعام بين فترات الطحن.
- لا تقم بإيقاف تشغيل الماء أو جهاز التخلص من مخلفات الطعام حتى تتم عملية الطحن، ولا تعود تسمع سوى صوت المحرك وصوت جريان الماء.
- لا تطحن المواد الليفية، مثل قشر الذرة، والخرشوف، إلخ، في أي من الطرز الموديل 66 ، أو 56 ، أو 46 لتجنب احتمال انسداد الأنابيب. تجنب أيضًا طحن جلد الحيوانات في هذه الطرز.
- لا تطحن أرجل الدجاج أو البط النيئة في أي جهاز تخلص من مخلفات الطعام.
- لا تطحن أي مخلفات من أي نوع غير مخلفات الطعام.
- لا تستخدم هذا الجهاز للتخلص من المواد الصلبة، مثل الزجاج والمعدن.
- لا تملأ الجهاز بالكثير من مخلفات الطعام مرة واحدة. بدلاً من ذلك، افتح الماء وقم بتشغيل جهاز التخلص من مخلفات الطعام أولاً، ثم أدخل مخلفات الطعام تدريجيًا.
- لا تقم برمي الطعام. ما يقرب من ربع الطعام الذي نشتريه يُرمى دون أن يتم لمسه: مثل السلطة والخبز والكعك والفاكهة على رأس القائمة. إليك ثلاثة تلميحات لوقف رمي الطعام وحفظ أموالك: قم فقط بشراء أو طبخ الكميات التي تحتاجها للوجبة، وقم بفحص الثلاجة ودولاب المطبخ للتعرف على الطعام الذي لم تأكله – واجعله وجبتك الخفيفة التالية أو قم بتجميده، وتأكد من أنك تحذف هذا الطعام من قائمة الشراء القادمة!

تنظيف جهاز طحن البقايا: بمرور الوقت،

من الممكن أن تتراكم الشحوم/ أجزاء الطعام في غرفة الفرم والحجز، مسببةً رائحةً كريهةً. لتنظيف جهاز التخلص من البقايا:

١. **قم بإيقاف تشغيل جهاز التخلص من الفضلات**وافصل مزود الطاقة.
٢. قم بالوصول من خلال فتحة الحوض، ونظف الجانب السفلي من مانع الترشاش وداخل الحافة العلوية من غرفة الطحن باستخدام فوطة تنظيف.
٣. ضع السدادة في فتحة الحوض، واملأ الحوض حتى النصف بالماء الدافئ.
٤. امزج ٦٠ ملليلتر من صودا الخبز بالماء. قم بتشغيل جهاز التخلص من مخلفات الطعام، وانزع السدادة من الحوض في نفس الوقت لتنظيف الجزيئات السائبة.

قم بتحرير الانحشار في جهاز التخلص من البقايا

إذا توقف المحرك أثناء عمل الجهاز، فلعل ذلك مرده إلى حدوث تحشير في الجهاز. لتحرير الجهاز من الانحشار:

١. أطفئ كلاً من الجهاز وانسياب الماء.
٢. أدخل طرفًا واحدًا من مفتاح الربط ذاتي الخدمة في الثقب المركزي الموجود في أسفل جهاز التخلص من مخلفات الطعام (انظر الشكل ١٢-٥). حرك مفتاح الربط إلى الأمام والخلف حتى يدور دورةً كاملةً. أن تزيل المفك.
٣. قم بالوصول إلى داخل جهاز التخلص باستخدام ملقط وأخرج العالق (العوالق). اترك موتور جهاز التخلص ليبرد لمدة ٣-٥ دقائق وادفع بشكل خفيف زر إعادة الضبط الأحمر الموجود على الجانب السفلي من جهاز التخلص (انظر شكل ١٢،٧). (إذا ظل المحرك متوقفًا، فافحص لوحة الخدمة لمعرفة إذا ما كانت هناك قواطع دائرة معطّلة أو صمامات كهربية منصهرة.)